VOLUME KUBUS

Sebelum menyelesaikan permasalahan 4, coba perhatikan dan amati gambar 1.3 sebagai berikut!

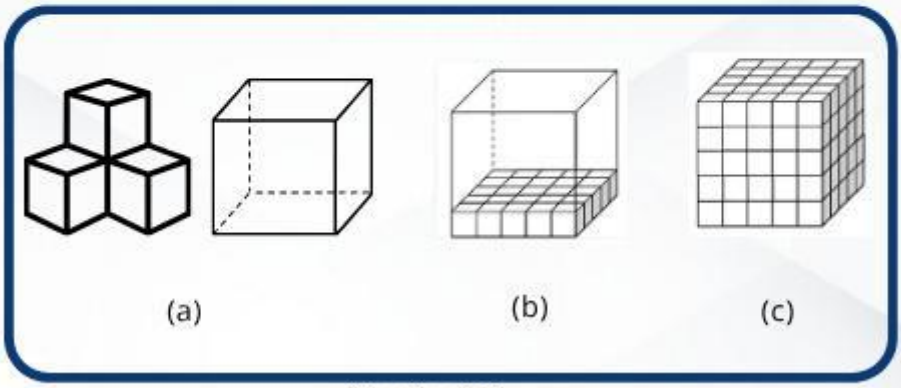

Gambar 1.3

Perhatikan gambar 1.3 untuk membantu kalian dalam menyelesaikan permasalahan 4 sebagai berikut ini!

Berapa banyak kardus kubus kecil pada tingkatan pertama?

Ada berapa tingkatan susunan kardus kubus kecil dalam kardus besar?

Berapa banyak kardus kubus kecil jika kardus kubus besar terisi penuh?

Setelah kalian menyelesaikan permasalahan di atas, kemudian kerjakan aktivitas di bawah ini untuk meningkatakan pemahaman kalian terkait menemukan volume bangun ruang kubus!

VOLUME KUBUS

Amati dan lengkapi tabel sesuai dengan susunan kubus yang ada!

Kubus	Banyak Kubus	Volume
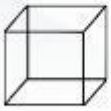	$1 = 1^3$	.... cm^3
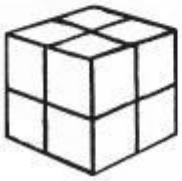	... = ...^{3}	.... cm^3
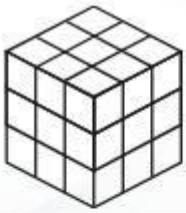	... = ...^{3}	.... cm^3
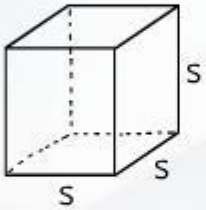	... = ...^{3}	.... cm^3

LIVEWORKSHEETS

VOLUME KUBUS

Berdasarkan langkah-langkah yang kalian kerjakan di atas, kalian dapat mengetahui rumus untuk menghitung volume bangun ruang sisi datar kubus

yaitu :

Setelah kalian berhasil menemukan rumus mencari volume bangun ruang kubus, ayo selesaikan permasalahan 3 melalui rumus yang telah kalian peroleh!

LIVEWORKSHEETS

VOLUME KUBUS

Penyelesaian permasalahan 3 :

Diketahui :
Banyak miniatur =
Kardus kubus kecil =
Kardus kubus besar =

Ditanya :
Berapa banyak kardus kubus besar yang dibutuhkan?

Jawab :
Volume kardus kubus kecil = s^3
= ..... x ..... x .....
= .....cm^3

Volume kardus kubus besar = s^3
= ..... x ..... x .....
= .....cm^3

Banyak kardus kecil dalam 1 kardus besar = ...cm^3 : .....cm^3
= .....
Banyak kardus besar yang dibutuhkan = ... : .....
= .....

Selamat kalian telah berhasil menjawab permasalahan 3!

LIVEWORKSHEETS