01 ALAT UKUR PANJANG

Mata Pelajaran : **FISIKA**

Fase/ Kelas : **E** / ……

Hari/Tanggal : ……..

Nama Kelompok : ……..

Ketua : ……..

Anggota : 1. ……..

2. ……..

3. ……..

4. ……..

= = = =

C. HASIL PENGAMATAN

1. Amatilah gambar dan lengkapilah tabel di bawah ini..

(a)

(b)

(c)

Gambar	Nama Alat	NST (mm)	Ketidakpastian (mm)	Fungsi
(a)				
(b)				
(c)				

2. Amatilah gambar di bawah ini. Tuliskan bagian-bagian dan fungsi alat ukur tersebut pada tabel di bawah ini sesuai dengan nomor.

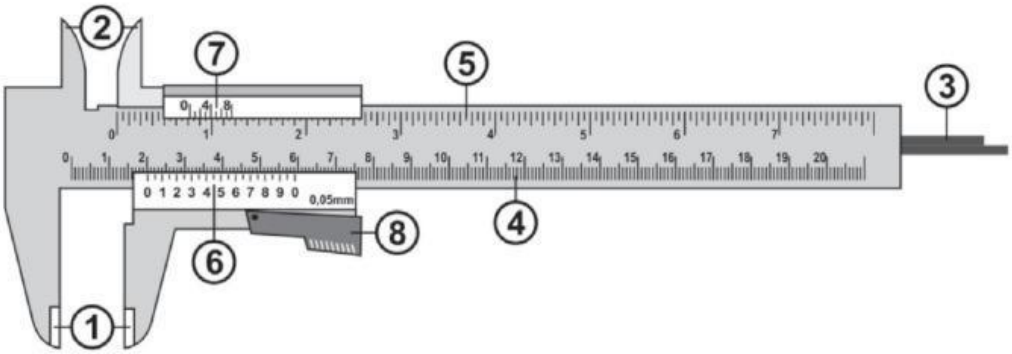

Nama Alat: ……..

LIVEWORKSHEETS

No.	Nama Bagian	Fungsi
1		
2		
3		
4		
5		
6		
7		
8		

3. Amatilah gambar di bawah ini. Tuliskan bagian-bagian dan fungsi alat ukur tersebut pada tabel di bawah ini sesuai dengan nomor.

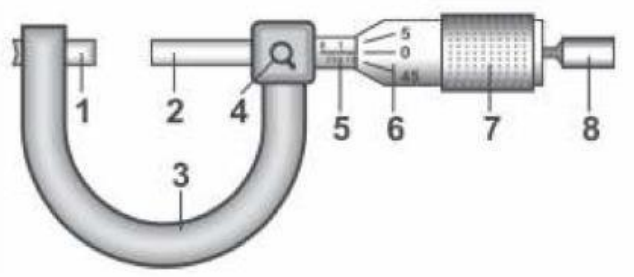

Nama Alat: ……..

No.	Nama Bagian	Fungsi
1		
2		
3		

LIVEWORKSHEETS

4		
5		
6		
7		
8		

LIVEWORKSHEETS