სადიაგნოსტიკო ტესტის მსგავსი __ N3, 28 დავალებიანი

დავალება 1:

პირველ ფიგურასთან რომელი ფიგურის მიდგმით მიიღება ოთხკუთხედი? შემოხაზე სწორი პასუხი.

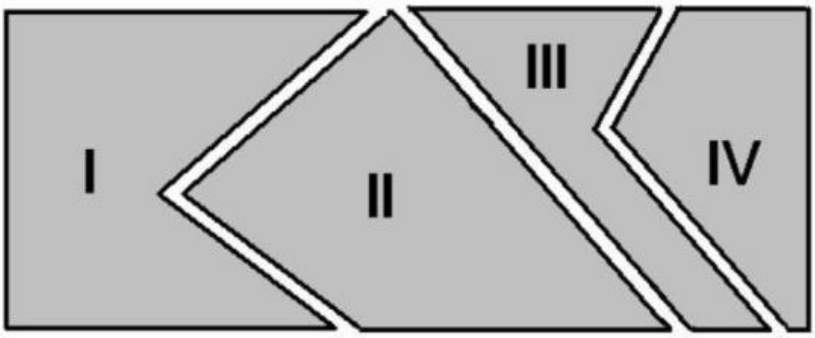

ა) II ბ) III გ) IV დ) არცერთი

დავალება 2:

ოთხი ათეული გაამრავლეს სამ ათეულზე. რამდენი ათეული მიიღეს?

ა) 7 ბ) 12 გ) 70 დ) 120

დავალება 3:

რა რიცხვი უნდა ეწეროს ცარიელ უჯრაში იმისათვის, რომ მივიღოთ სწორი ტოლობა?

$6 \cdot 3 + 6 = 6 \cdot \square$

ა) 0 ბ) 1 გ) 2 დ) 4

დავალება 4:

რომელი გამოსახულებით შეიძლება y -ის პოვნა, თუ :

$349 + y = 1360$

ა) $1360 - 349$ გ) $1360 + 349$

ბ) $1360 : 349$ დ) $1360 \cdot 349$

LIVEWORKSHEETS

დავალება 5:

თუ $y : 30 = 120$, მაშინ $y =$

ა) $120 + 30$ გ) $120 : 30$

ბ) $120 - 30$ დ) $120 \cdot 30$

დავალება 6:

კოლოფში ეწყო ფერადი ფანქრები. მათი რაოდენობა ჯერ გაორმაგეს, შემდეგ კი **10** -ით შეამცირეს. ამის შემდეგ კოლოფში **არცერთი** ფანქარი აღარ დარჩა. რამდენი ფანქარი იყო კოლოფში თავდაპირველად?

პასუხი ჩაწერე ცარიელ უჯრაში:

დავალება 7:

მოსწავლეს სახლიდან სკოლამდე მისვლა ორი გზით შეუძლია: ABCDM გზით ან AQKPM გზით. შეადარე ამ გზების სიგრძეები ერთმანეთს.

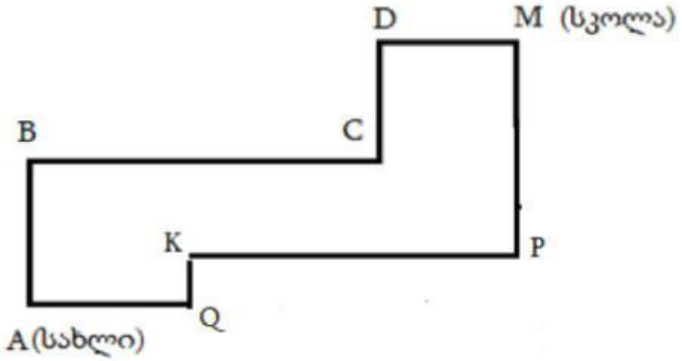

პასუხი ჩაწერე ცარიელ უჯრაში:

ABCDM გზის სიგრძე AQKPM გზის სიგრძე

დავალება 8:

LIVEWORKSHEETS

ცარიელ უჯრაში ჩაწერე გამოტოვებული ციფრი

$$\begin{array}{r} 2\ 5\ 2\ 6 \\ +\ 5\ 0\ \square\ 9 \\ \hline 7\ 5\ 7\ 5 \end{array}$$

დავალება 9:

ნინოს აქვს რიცხვების მანქანა. მანქანაში შედის რიცხვი, რაღაც წესით

იცვლება და გამოდის სხვა რიცხვი.

შეავსე რიცხვების მანქანის ცხრილში გამოტოვებული უჯრები.

შესული რიცხვი	გამოსული რიცხვი
3	9
5	15
6	18
8	
	27

დავალება 10:

ცხრილის ყველა სტრიქონი შევსებულია პირველ სტრიქონში მოცემული წესის მიხედვით.

ჩაწერე გამოტოვებული რიცხვი ცარიელ უჯრაში.

X	$x : 3 + 7$
6	**9**
15	**12**
	17

LIVEWORKSHEETS

დავალება 11:

135 კილოგრამი მანდარინი მთლიანად გადაანაწილეს ყუთებში. თითოეულში ჩაეტია 7 კილოგრამი, ხოლო ბოლო ყუთი ნაწილობრივ შეივსო. გაარკვიე, რამდენი ყუთი შეივსო სრულად და რამდენი კილოგრამი მანდარინია ბოლო ყუთში.

პასუხი:

დავალება 12:

157 კილოგრამი ფორთოხალი მთლიანად გადაანაწილეს ყუთებში. თითოეულში ჩაეტია 8 კილოგრამი, ხოლო ბოლო ყუთი ნაწილობრივ შეივსო. გაარკვიე, რამდენი ყუთი შეივსო სრულად და რამდენი კილოგრამი ფორთოხალია ბოლო ყუთში.

პასუხი:

დავალება 13:

რომელი ციფრი უნდა ეწეროს ცარიელ უჯრაში?

$$\begin{array}{r} 8\,\square\,5 \\ -\;3\;6\;2 \\ \hline 4\;5\;3 \end{array}$$

ა) 0 ბ) 1 გ) 2 დ) 11

დავალება 14:

შემოხაზე $(25 + 11) \cdot 6$ გამოსახულების ტოლი გამოსახულება.

ა) $25 + 66$ გ) $25 + 116$

ბ) $150 + 11$ დ) $150 + 66$

LIVEWORKSHEETS

დავალება 15:

აარჩიე **ყველა** ის წერტილი, რომლებიც **მხოლოდ II წრეშია.**

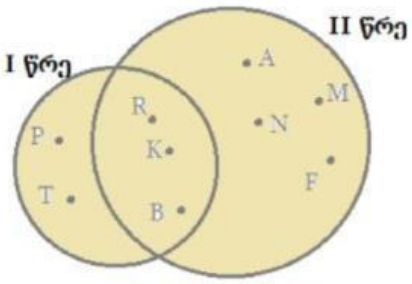

ა) A, N, M, F, P, T

ბ) P, T

გ) R, K, B

დ) A, N, M, F

დავალება 16:

საზამთროს მეოთხედის მასაა 3კილოგრამი. რამდენი კილოგრამი იქნება საზამთროს ნახევარი?

ა) 12 ბ) 9 გ) 6 დ) 3

დავალება 17:

შემოხაზე $(20 + 9) \cdot 4$ გამოსახულების ტოლი გამოსახულება.

ა) $80 + 9$ გ) $20 + 36$

ბ) $80 + 36$ დ) $20 + 94$

დავალება 18: ბებიას 42 ჩურჩხელა ექვს-ექვსად აქვს შეკრული. ჩურჩხელების რამდენი შეკვრა აქვს ბებიას?

პასუხი ჩაწერე ცარიელ უჯრაში: ☐

დავალება 19:

ერთ ყუთში დევს 8 ფანქარი. რამდენი ფანქარი იქნება 15 ასეთივე ყუთში?

პასუხი ჩაწერე ცარიელ უჯრაში: _____

LIVEWORKSHEETS

დავალება 20:

სურათზე ბადის ნაწილი დაფარულია მართკუთხედით.

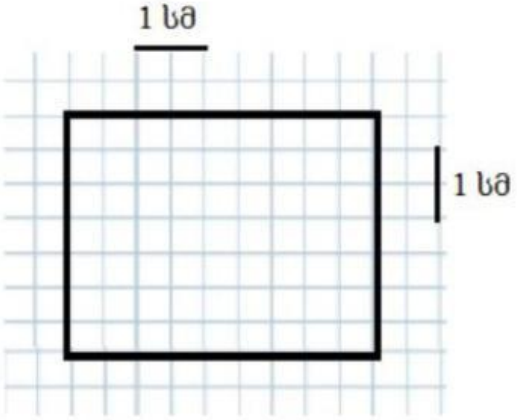

გამოიანგარიშე მოცემული მართკუთხედის პერიმეტრი.

ა) 63 ბ) 32 გ) 16 დ) 8

დავალება 21:

დააკვირდი სურათს.

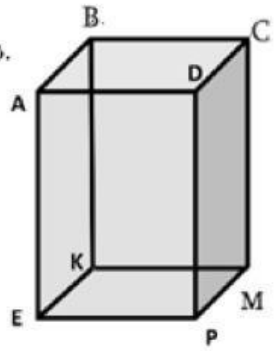

რომელი წახნაგებია მოსაზღვრე?

ა) ABCD და EKMP ბ) ABKE და CDPM

გ) BCMK და ADPE დ) ABCD და MCDP

დავალება 22:

ჩაწერე ცარიელ უჯრებში საჭირო რიცხვები.

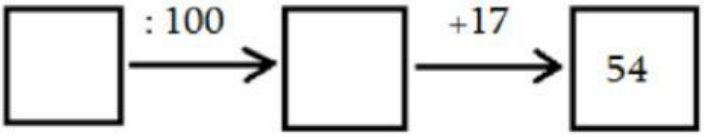

LIVEWORKSHEETS

დავალება 23:

ცხრილის ყველა სტრიქონი შევსებულია ზედა სტრიქონის მსგავსად.

ჩაწერე გამოტოვებული რიცხვი ცარიელ უჯრაში.

X	$x : 2 + 5$
6	8
14	12
	15

დავალება 24:

ნინომ უნდა იყიდოს 120კგ შაქარი. მაღაზიაში შაქარი ორი ტიპის შეფუთვით იყიდება. რა სჯობია იმისათვის, რომ მან შაქარში გადაიხადოს ნაკლები თანხა – იყიდოს 5 კილოგრამიანი შეკვრები თითო 13 ლარად, თუ 8 კილოგრამიანი შეკვრები თითო 19 ლარად? პასუხი დაასაბუთე.

პასუხი:

დავალება 25:

გამოთვალე: $32 \cdot 1000$ და პასუხი ჩაწერე ცარიელ უჯრაში:

დავალება 26:

რიცხვში 62085 რომელი ციფრი უნდა გადავხაზოთ ,რომ დაგვრჩეს უდიდესი შესაძლო ოთხნიშნა რიცხვი?

ა) 6 ბ) 2 გ) 0 დ) 8

LIVEWORKSHEETS

დავალება 27:

მოცემულია ტოლობა: $\mathbf{x : 15 = 60}$

რომელია სწორი?

ა) $x = 60 : 15$ ბ) $x = 60 + 15$

გ) $x = 60 - 15$ დ) $x = 60 \cdot 15$

დავალება 28:

რამდენი ლარი იქნება ასლარიანების 10 შეკვრაში, თუ ერთ შეკვრაში 100 ცალი კუპიურაა?

პასუხი:

LIVEWORKSHEETS