LEMBAR SOAL PENGETAHUAN - PSKK TKR

SMK NEGERI 1 CIPANAS

TAHUN PELAJARAN 2024/ 2025

Hari/ Tanggal	: Jum'at, 25 April 2025	**Alokasi Waktu**	: 90 Menit

Pilihlah jawaban yang menurut kalian benar !

1. Fungsi dari *release fork* pada sistem kopling adalah	
2. Bagian dari sistem kopling yang bersinggungan langsung dengan *fly wheel* adalah ...	
3. Komponen pada sistem kopling yang berfungsi untuk menekan langsung plat kopling agar berhubungan dengan fly wheel adalah ...	
4. Perhatikan gambar di bawah ini : 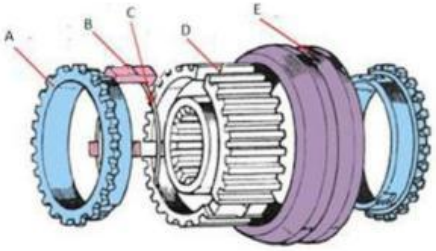 Pada gambar di atas, komponen yang ditunjukkan oleh huruf A adalah ...	
5. Perhatikan gambar di bawah ini : 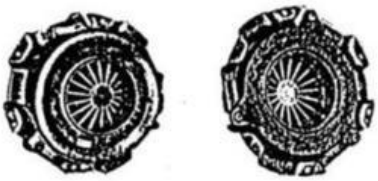 Pada gambar di atas menunjukkan *clutch cover* tipe ...	
6. Hasil pengukuran pada skala multimeter berikut ini, jika selector pada posisi 250 DCV adalah 	
7. Pada Kelistrikan Body untuk menjaga umur saklar agar tahan lama, maka pada sistem kelistrikan dilengkapi dengan komponen ...	
8. Perhatikan gambar di bawah ini : 	
9. Sistem kelistrikan body pada kendaraan yang arus listriknya tidak melewati kunci kontak antara lain ...	
10. Cara yang paling tepat untuk memastikan sebuah relay dapat bekerja mengalirkan arus listrik dalam sebuah rangkaian adalah	

LIVEWORKSHEETS

11. Tiga orang mekanik atas nama **Ali, Ahmad**, dan **Yudi** merangkai sistem kelistrikan klakson pada sebuah kendaraan. Hasil rangkaian yang dibuatnya seperti pada gambar di bawah ini.

1. Gambar rangkaian yang dibuat oleh **Ali**

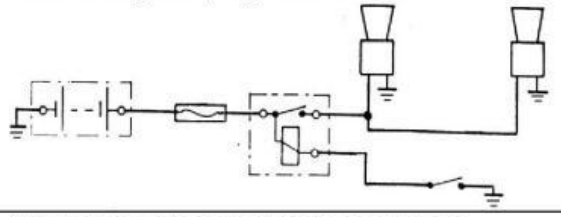

2. Gambar rangkaian yang dibuat oleh **Ahmad**

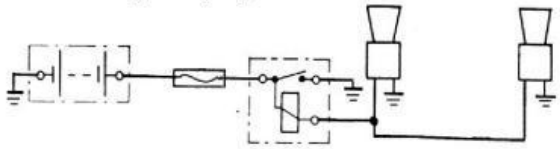

3. Gambar rangkaian yang dibuat oleh **Yudi**

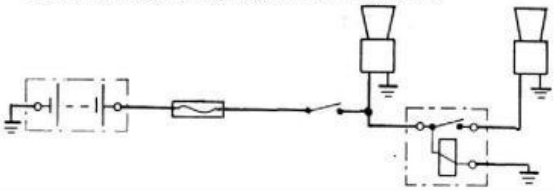

Dari gambar di atas rangkaian yang paling tepat sehinga klakson dapat berfungsi dengan baik adalah ....

12. Sistem lampu tanda belok tidak berkedip-kedip (hanya menyala saja) pada saat saklar tanda belok dihidupkan, baik belok kanan maupun kiri. Gangguan ini bisa disebabkan oleh kerusakan pada ....

13. Perhatikan gambar Rangkaian Lampu tanda belok dan Hazard di bawah ini!

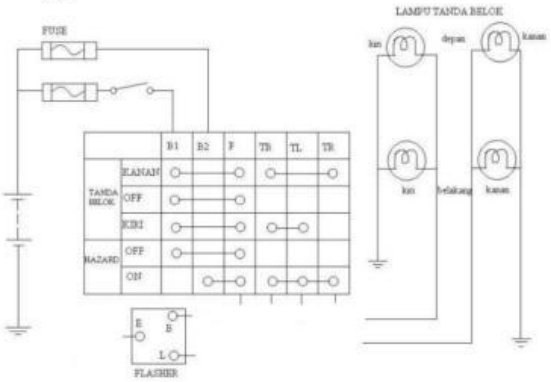

Agar lampu tanda belok dan Hazar dapat berfungsi dengan baik maka untuk melengkapi rangkain tersebut adalah ....

14. Ketika kendaraan dilakukan pengereman, pada bagian belakang kendaraan tercium bau kanvas rem terbakar, hal tersebut terjadi akibat ....

15. Seorang mekanik melakukan pemeriksaan sistem rem ternyata kedua roda belakang terkunci saat dilakukan pengereman, kemungkinan permasalahan tersebut timbul pada komponen ....

16. Ketika dilakukan pengereman mendadak pada kecepatan tinggi, kendaraan cenderung membanting kearah kanan. Gejala ini disebabkan karena adanya kerusakan pada komponen sistem rem depan. Salah satu penyebabnya adalah ....

LIVEWORKSHEETS

17. Di bawah ini merupakan bagian dari komponen rem tromol yang saat kendaraan maju kedua sepatu menjadi leading dan ketika kendaraan mundur kedua sepatu rem menjadi trailing adalah	
18. Di bawah ini yang tidak termasuk dalam prosedur keselamatan kerja ketika melepas roda sebelum melakukan overhaul sistem rem adalah...	
19. Gejala yang timbul apabila *booster* rem bocor adalah....	
20. Gejala yang timbul apabila permukaan *disc break* tidak rata adalah....	
21. Ketika kendaraan dilakukan pengereman, pada bagian belakang kendaraan terdengar bunyi crit critt gesekan, Gejala ini disebabkan karena	
22. Pelindung Kendaraan yang wajib digunakan adalah	
23. Lampu indicator oli yang menyala pada saat mesin dihidupkan adalah indikasi adanya kerusakan pada system pelumasan, hal ini disebabkan oleh	
24. Apabila actuator ini rusak akan menyebabkan putaran mesin bermasakah pada saat *idle*. *Actuator* tersebut adalah	
25. Tegangan kerja input sensor *Manifold Absolute Pressure Sensor* yang sesuai standar adalah	
26. Aktuator yang mengatur tekanan oli pada system *VVTI* adalah	
27. Lampu *check engine/MIL* mati pada saat kunci kontak pada posisi ON disebabkan oleh	
28. Menu pada scanner yang digunakan untuk memeriksa kondisi putaran mesin, suhu udara, posisi *throtle* dll adalah	
29. Emisi gas buang HC (Hidro Karbon) yang tinggi pada emisi gas buang disebabkan oleh	
30. Apabila hasil pemeriksaan lamda dan AFR melebihi standar yaitu di atas 1,2 dan 15,7. Hal yang mnyebabkan tinggi nilai lamda dan AFR pada saat pengujian emisi gas buang dengan 4 gas analyzer adalah	

LIVEWORKSHEETS

BRUSH UP TRAINING RT
TRAINING CENTER - PT. HONDA PROSPECT MOTOR

Materi : Kelistrikan Dasar

1. **Pengukuran Kelistrikan pada Rangkaian Seri**

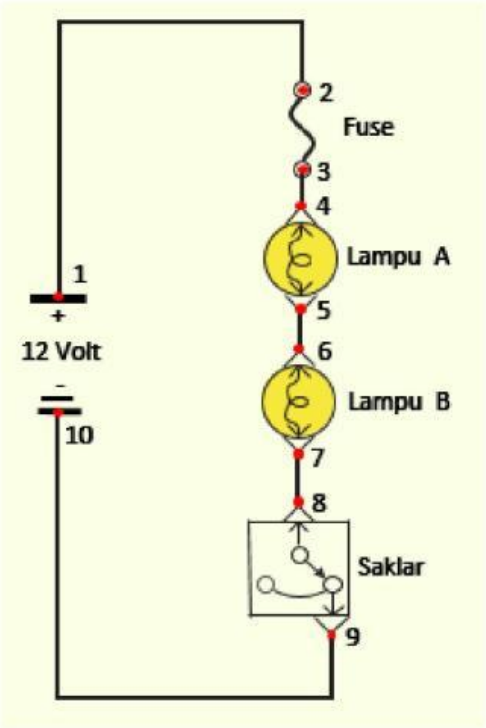

Jawablah soal berikut berdasarkan gambar rangkaian diatas.

31. Di titik manakah Anda mengukur tegangan sumber	
32. Di titik manakah Anda memeriksa kontinuitas fuse	
33. Di titik manakah Anda mengukur tahanan lampu A	
34. Di titik manakah Anda mengukur tahanan lampu B	
35. Di titik manakah Anda mengukur total tahanan lampu	
36. Tegangan yang tersedia di titik 4 saat saklar ON adalah	
37. Tegangan yang tersedia di titik 5 saat saklar OFF adalah	
38. Tegangan yang tersedia di titik 8 saat saklar OFF adalah	
39. Tegangan yang tersedia di titik 9 saat saklar OFF adalah	
40. Jika Lampu A putus, saat saklar ON apakah yang terjadi pada lampu B	

LIVEWORKSHEETS