1. Чийдэн тус бүр дээр унах хүчдэлийг олно уу?

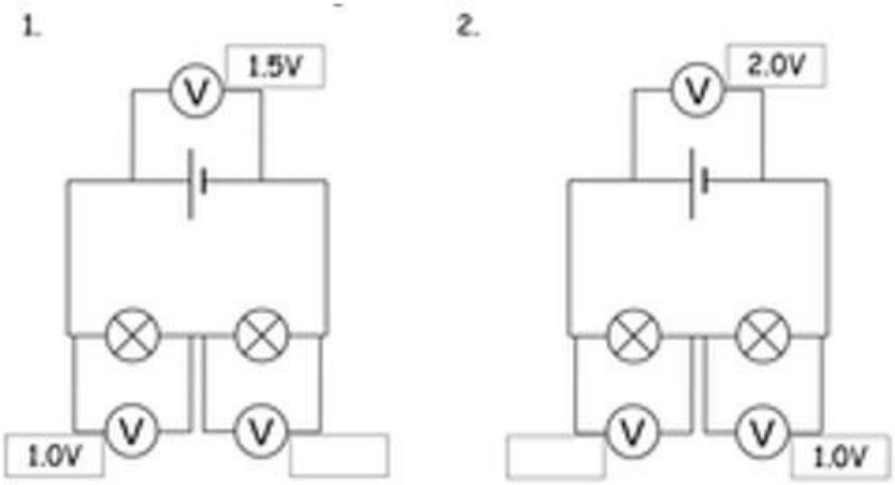


2. Холбоорой

| | | |
|---|---|---|
| 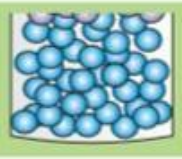 | *Хайлах температураас их* | *Хий төлөвт молекулууд нь эмх цэгцгүй байнгын хөдөлгөөнд оршино.* |
| | *Хайлах температураас бага* | *Хатуу төлөвтбайгаа биеийн молекулууд тодорхой байртай, байрныхаа орчим хөдөлнө.* |
| | *Буцлах температураас их* | *Шингэн төлөвт байгаа биеийн молекулууд байраа сэлгэн хөдлөх боломжтой тул урсамтгай.* |

3. Зөв байрлуулана уу?

Тулах цэг

Хүч үйлчлэх цэг

Ачаа дарах цэг

LIVEWORKSHEETS