LEMBAR KERJA INSTALASI MOTOR LISTRIK

MATERI : PENGOPERASIAN PLC

NAMA PESERTA DIDIK

KELAS / GROUP

Tujuan : - Mengetahui Prinsip Kerja dari Pemrogramman Diagram
- Mengetahui dan Menggunakan Piranti dari Ladder Diagram

Alat dan Bahan : PLC, PC, Kabel Data, Proxymity, Push Button, Relay, Motor DC, Kabel Hubung.

TUGAS : - Deskripsikan rangkaian Kerja system Conveyor di bawah ini !
- Lengkapilah Label untuk diagram Ladder di bawah
- Lakukan pengujian diagram Ladder dengan menggunakan system yang sesungguhnya.

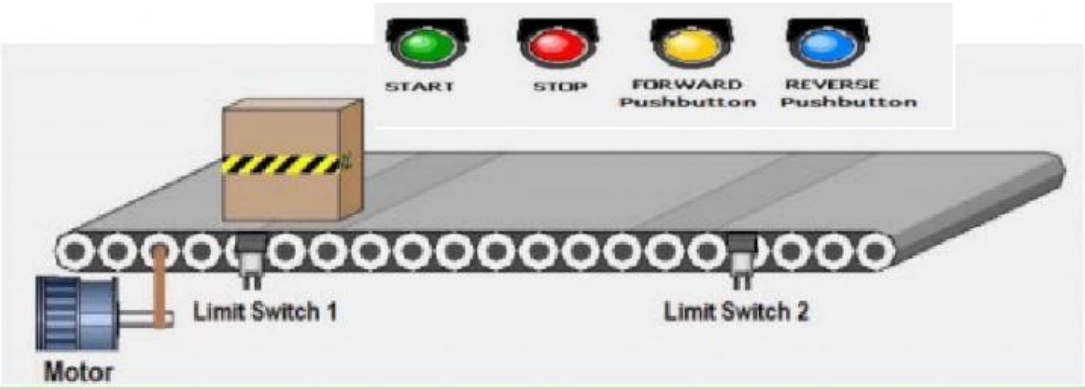

No	Addres	Name	Input / Output
1	0.00	BT Stop	Input
2	0.01	BT Start	Input
3	0.02	BT Forward	Input
4	0.03	BT Reverse	Input
5	0.04	Proxymity Sensor RVS	Input
6	0.05	Proxymity Sensor FWD	Input
7	TIM 000	Timer ON RVS	-
8	TIM 001	Timer ON FWD	-
9	10.02	Forward Motor	Output
10	10.03	Reverse Motor	Output
11			

LIVEWORKSHEETS

1. Amati diagram konvensional di bawah ini !

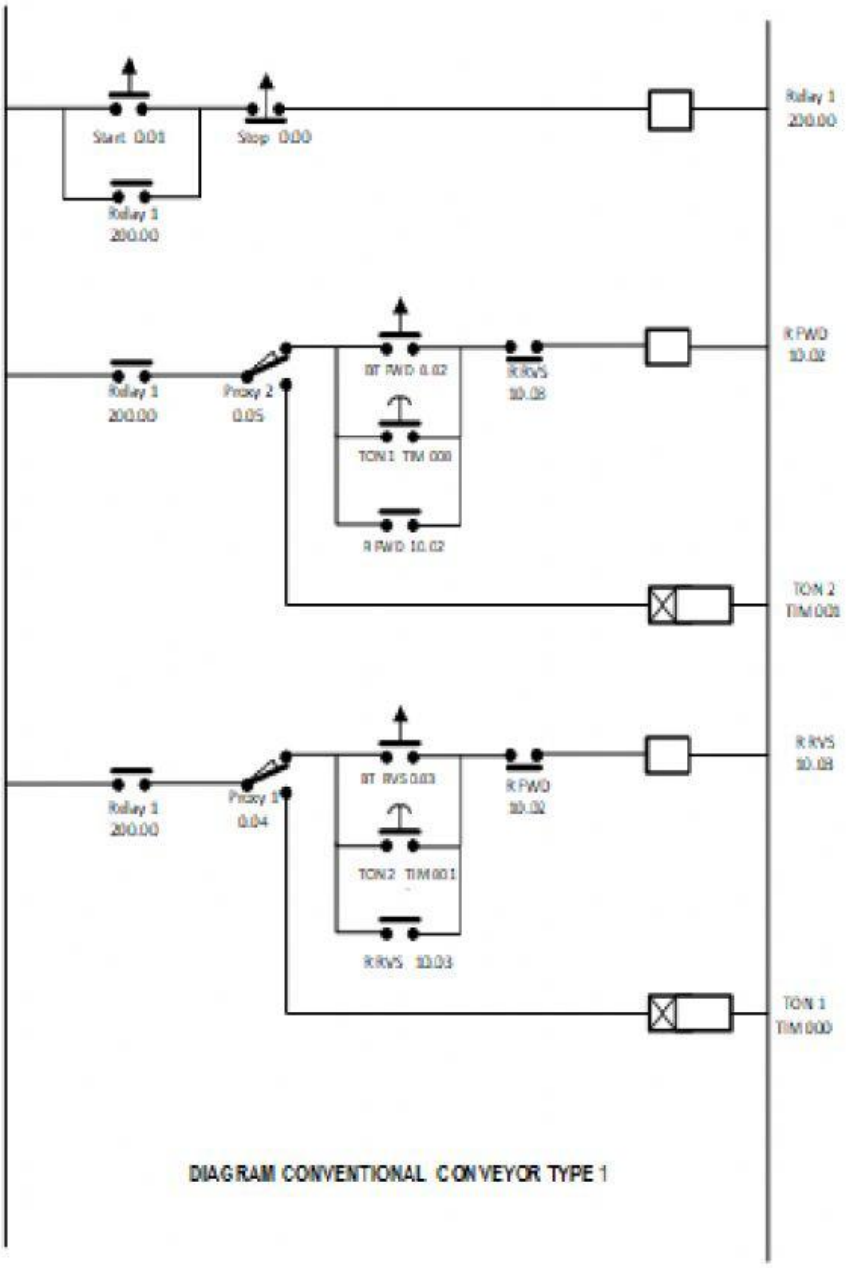

DIAGRAM CONVENTIONAL CONVEYOR TYPE 1

LIVEWORKSHEETS

2. LAKUKAN PENGISIAN ADDRE PADA KOMPONEN DIAGRAM LADDER PLC DIBAWAH INI !
   - PROGRAM PLC UNTUK KENDALI KONVEYOR TYPE 1

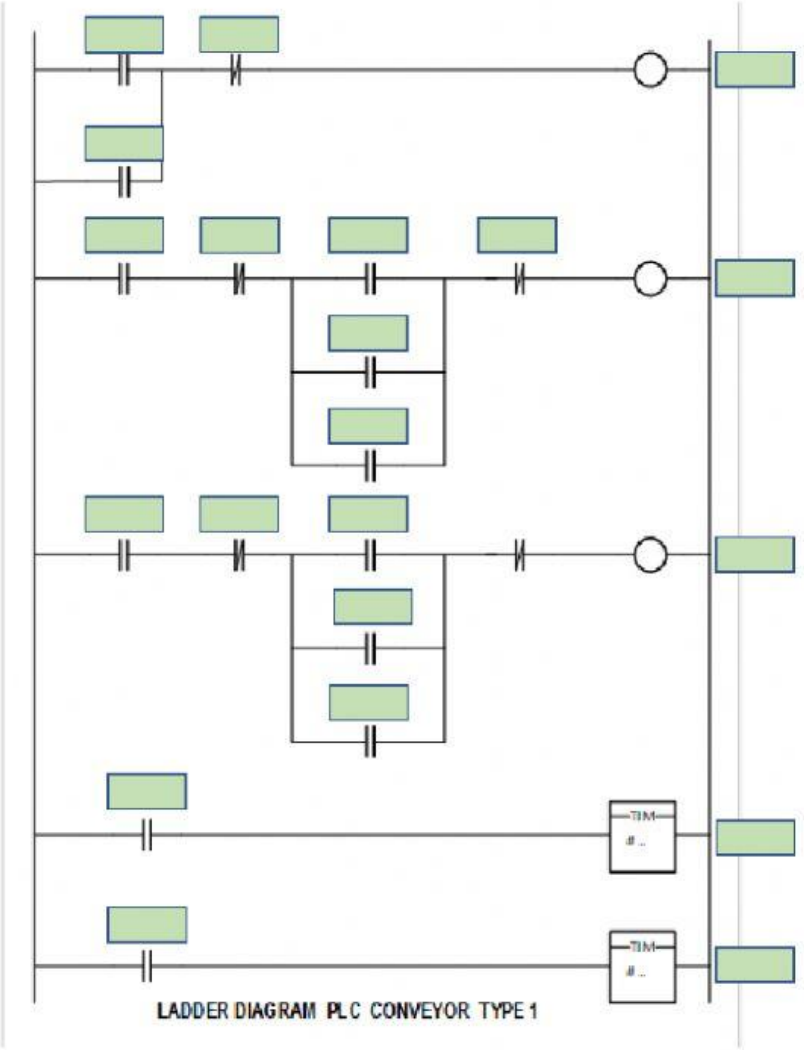

LADDER DIAGRAM PLC CONVEYOR TYPE 1

3. TULISKAN PRINSP KERJA KONVEYOR TYPE 1B

LIVEWORKSHEETS