Лабораторна робота №8

Тема: Дослідження роботи двопровідної схеми управління стрілочним елеткро-приводом.

Мета: Вивчити роботу двопровідної схеми управління стрілкою; з'ясувати вимоги по забезпеченню безпеки руху поїздів

Устаткування та прилади:

1) діючий макет двопровідної схеми управління стрілкою

Порядок виконання:

1 З'ясувати по електричній схемі і макету призначення кожного елементу схеми.

2 Перевірити включення курбельного контакту в електроприводі і включити живлення макету.

3 Проаналізувати стан кіл схеми при плюсовому положенні стрілки

4 Проаналізувати роботу схеми при переведенні стрілки в мінусове положення. Результати аналізу занести в таблицю 8.1

5 Проаналізувати роботу схеми при пошкодженні рейкового кола, розрізі стрілки

Зміст звіту

1 Привести двопровідну схему управління стрілкою

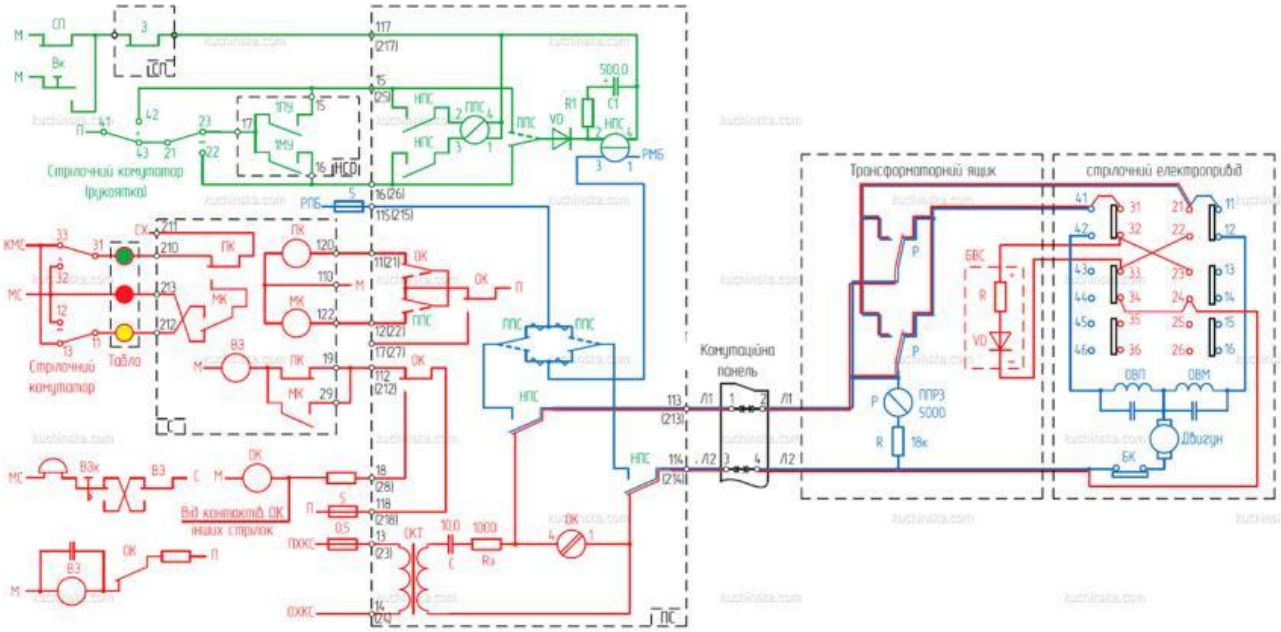

Рис. 8.1 - Двопровідна схема управління стрілкою

2. Вказати призначення основних елементів схеми:

ППС -

НПС -

ОК, ПК, МК, -

Р -

ВЗ -

З -

Змн.	Арк.	№ докум.	Підпис	Дата	Арк.

LIVEWORKSHEETS

СП -
ПУ, МУ -
Вк -

3 Заповнити таблицю 8.1

Таблиця 8.1

Найменування реле/ стан схеми	ОК	ПК	МК	ППС	Р	З	СП
Стрілка знаходитися в плюсовому положенні, маршрут не заданий							
Стрілка знаходитися в мінусовому положенні, маршрут заданий							

Примітка: ↑ - реле під струмом, ↓ - реле знеструмлене, ↑пп - реле під струмом прямої полярності, ↑зп - реле під струмом зворотної полярності

4 Дати відповіді на контрольні запитання:

1 Які загальні принципи побудови схем управління стрілками?

2 Чому не можна перевести стрілку при "помилковій зайнятості" стрілочної ділянки?

3 Які вимоги безпеки руху пред'являються до схем управління стрілками?

4 Як здійснюється аварійне переведення стрілки?

5 Яке призначення блокпосту при НАБ?

6 Як відбувається контроль розрізу стрілки?

5 Відповіді

Висновок:

LIVEWORKSHEETS