Ім'я: _____ Дата: _____

Об'єм та площа поверхні геометричних тіл

Кіан, Тед і Ханна є членами комісії, яка відповідає за підготовку всіх подарунків і матеріалів, необхідних для роботи з класом. Допоможіть їм вирішити деякі проблеми, з якими вони зіткнулися під час підготовки.

a. Кіану і Теду доручено запакувати подарунки, показані нижче. Скільки подарункової упаковки їм потрібно для кожної фігурки?

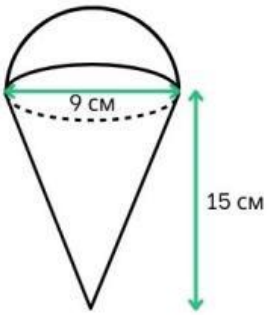

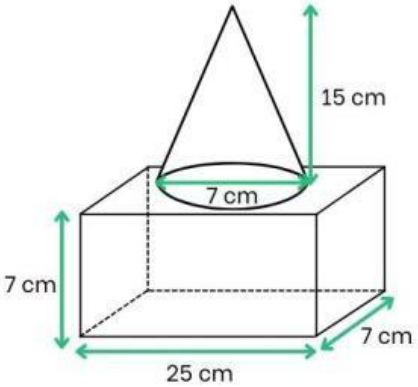

S = _____ S = _____

b. Готуючись до змагання з мильними бульбашками, Ханні потрібно наповнити наведені нижче фігурки мильною водою. Допоможіть їй обчислити об'єм кожної фігури.

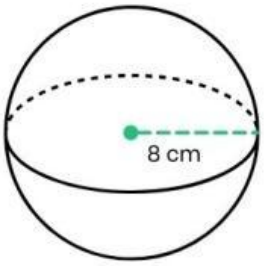

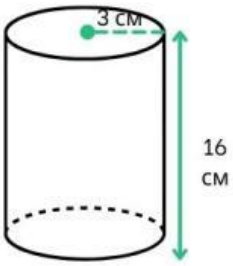

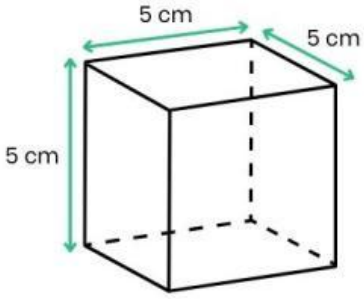

V = _____ V = _____ V = _____

LIVEWORKSHEETS