BÀI 5 Sử dụng bàn phím

1 Viết tên các hàng phím trong khu vực chính của bàn phím.

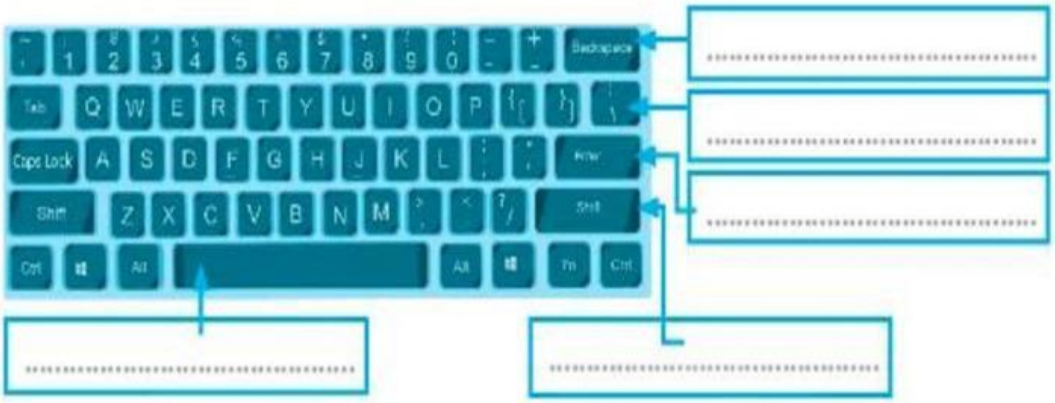

2 Viết tiếp các phím trên hàng phím cơ sở vào ô trống.

A									;

7 Hai phím có gờ (F, J) trên hàng phím cơ sở dùng để đặt ngón tay nào ở vị trí xuất phát? Đánh dấu ✓ vào ô trống trước đáp án đúng.

- ☐ Ngón giữa.
- ☐ Ngón áp út.
- ☐ Ngón út.
- ☐ Ngón trỏ.

8 Hãy chọn cụm từ thích hợp điền vào chỗ chấm:

a) Khu vực chính của bàn phím: hàng phím số, ..., ..., ... và hàng phím chứa dấu cách.

b) Khi gõ xong, luôn đưa tay về ..... trên hàng phím .....

LIVEWORKSHEETS