Лабораторна робота №6

Тема: Дослідження роботи схеми двоколійного одностороннього автоблокування при русі поїздів

Мета: Ознайомитися з призначенням і роботою апаратури двоколійного одностороннього АБ , з принципом роботи АБ по діючому макету

Устаткування та прилади:

1) макет двоколійного числового кодового АБ

Порядок виконання:

1 Ознайомитися з апаратурою автоблокування, з'ясувати призначення кожного елементу і місце розташування на макеті

2 Включити живлення макету. При вільних блок-ділянках зафіксувати стан приладів автоблокування, показання колійних світлофорів

3 Дослідити роботу автоблокування і стан приладів макету при зайнятій блок-ділянці

4 Прослідкувати роботу схеми АБ при пошкодженні рейкового кола і перегорянні лампи світлофора

Зміст звіту

1 Привести спрощену схему числового кодового АБ. Вказати призначення приладів схеми

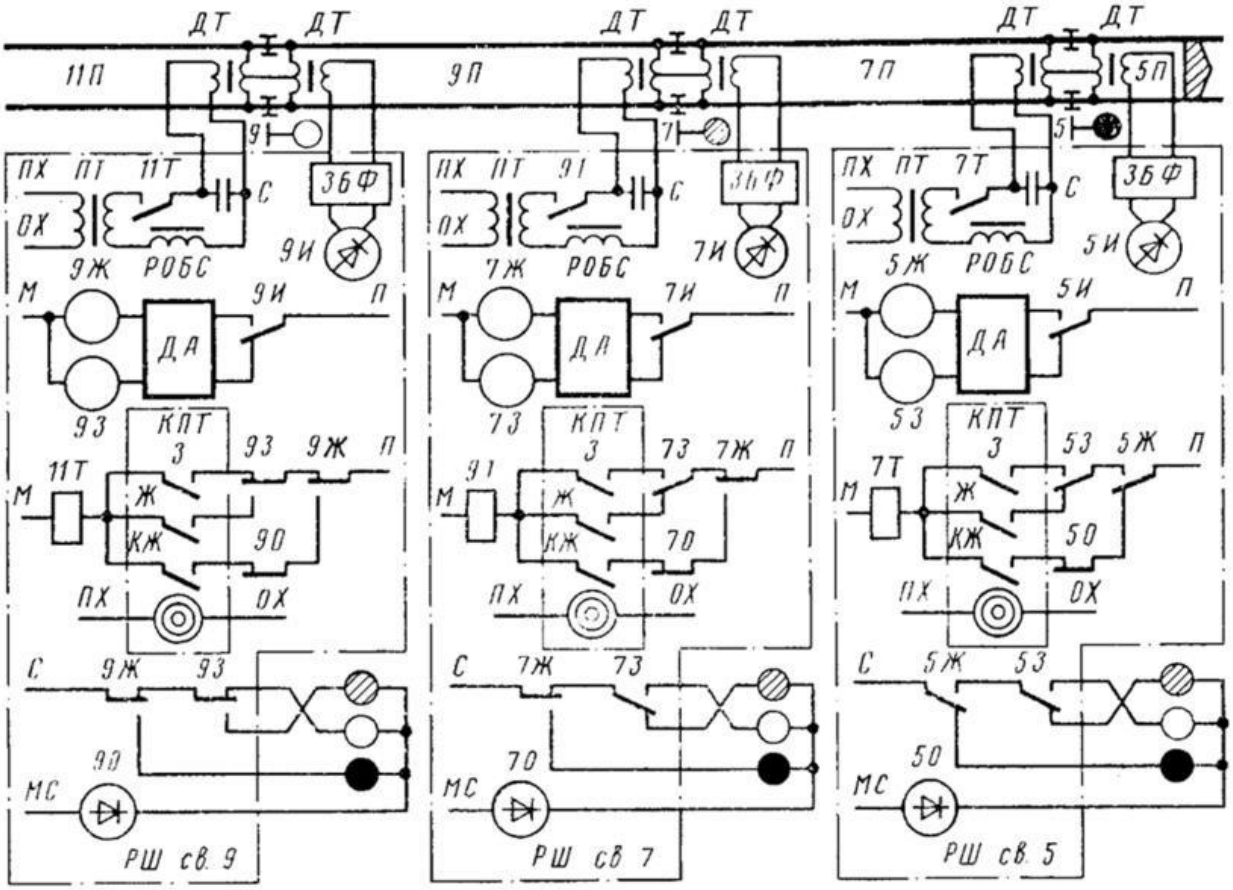

Рис. 6.1 - Схема двоколійного числового кодового АБ змінного струму

LIVEWORKSHEETS

Прилади на схемі і їх призначення:

КПТ -

ДА -

5Ж, 7Ж, 9Ж -

5И, 7И, 9И -

5О , 7О, 9О-

7Т, 9Т, 11Т -

2 Проаналізувати роботу схеми, заповниши таблицю 6.1

Таблиця 6.1 - Робота схеми числового кодового автоблокування

Стан схеми	**Блок – ділянка 5П**				**Блок – ділянка 7П**				**Блок – ділянка 9П**			
	5И	**5Ж**	**5З**	**7Т**	**7И**	**7Ж**	**7З**	**9Т**	**9И**	**9Ж**	**9З**	**11Т**
Поїзд знаходиться на 5П												
Світлофор												
На світлофорі 5 перегоріла лампа червоного вогню												
Світлофор												

4 Дати відповіді на контрольні запитання:

6.1 У чому полягає загальний принцип АБ?

6.2 Які вимоги ПТЕ пред'являються до АБ?

6.3 Які системи сигналізації колійних світлофорів використовують при АБ?

6.4 Порівняйте АБ та НАБ. У чому їх відмінність?

6.5 Яке призначення блокпосту при НАБ?

6.6 Дайте характеристику двоколійному двосторонньому АБ

LIVEWORKSHEETS

Відповіді на контрольні запитання:

1.

2.

3.

Висновок:

						Арк.
Змн.	Арк.	№ докум.	Підпис	Дата		

LIVEWORKSHEETS