Actividad 2.3. Ya has montado tu ordenador. Conecta ahora los periféricos a sus respectivos puertos.

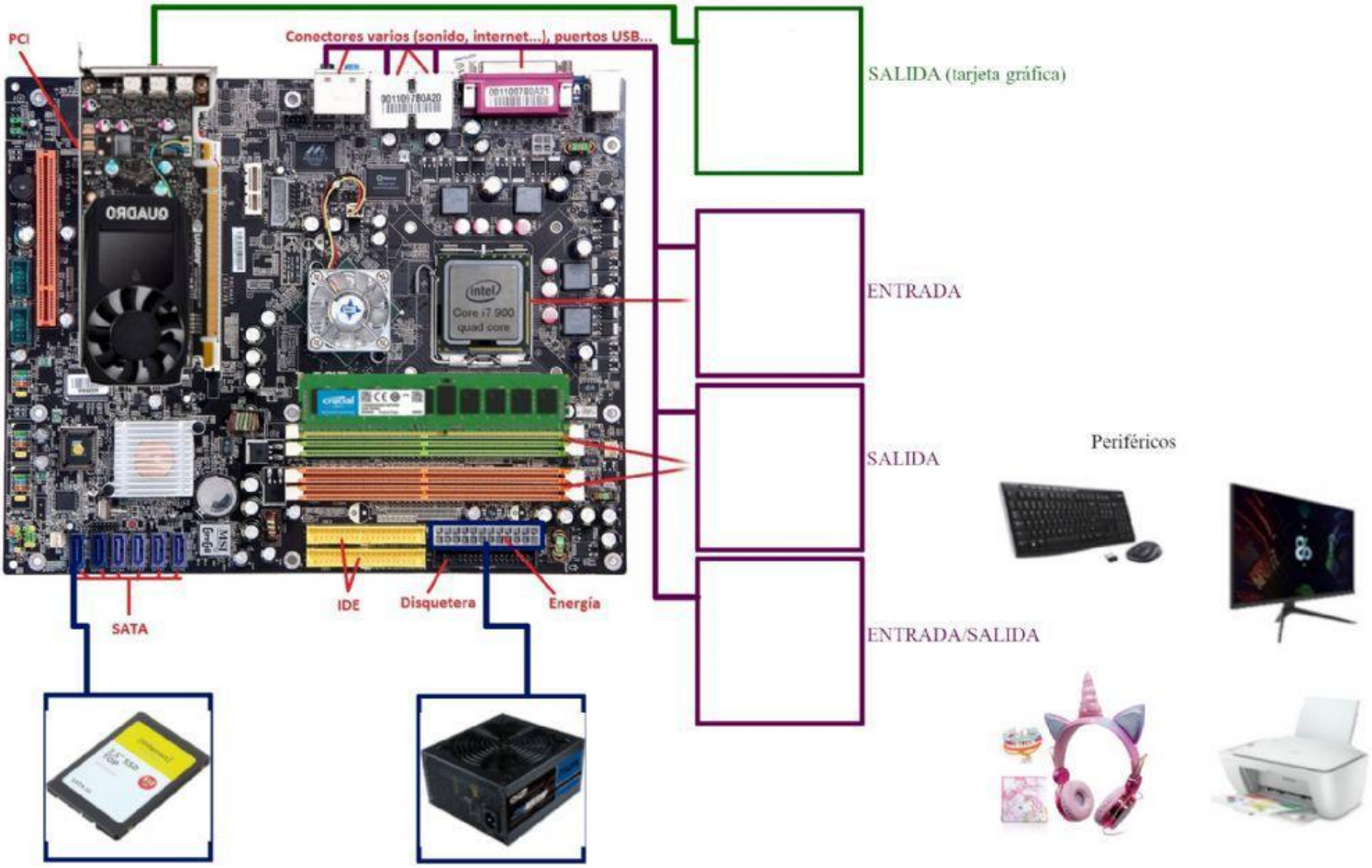

LIVEWORKSHEETS