LKPD

LEMBAR KERJAPESERTA DIDIK

Physics

TEMA : PENGUKURAN DASAR

FASE E SEMESTER GANJIL
TAHUN AJARAN 2024/2025

ASKIANA EKA PUTRI, S.PD
SMAN 9 MAKASSAR

LIVEWORKSHEETS

LKPD PENGUKURAN FISIKA

Nama:

Kelas:

Amati Gambar Berikut!

1 Arahkan label nama dibawah ke gambar yang sesuai di atas

Mengukur Ketebalan

Mengukur diameter luar

LIVEWORKSHEETS

LKPD Pengukuran Mikrometer Sekrup

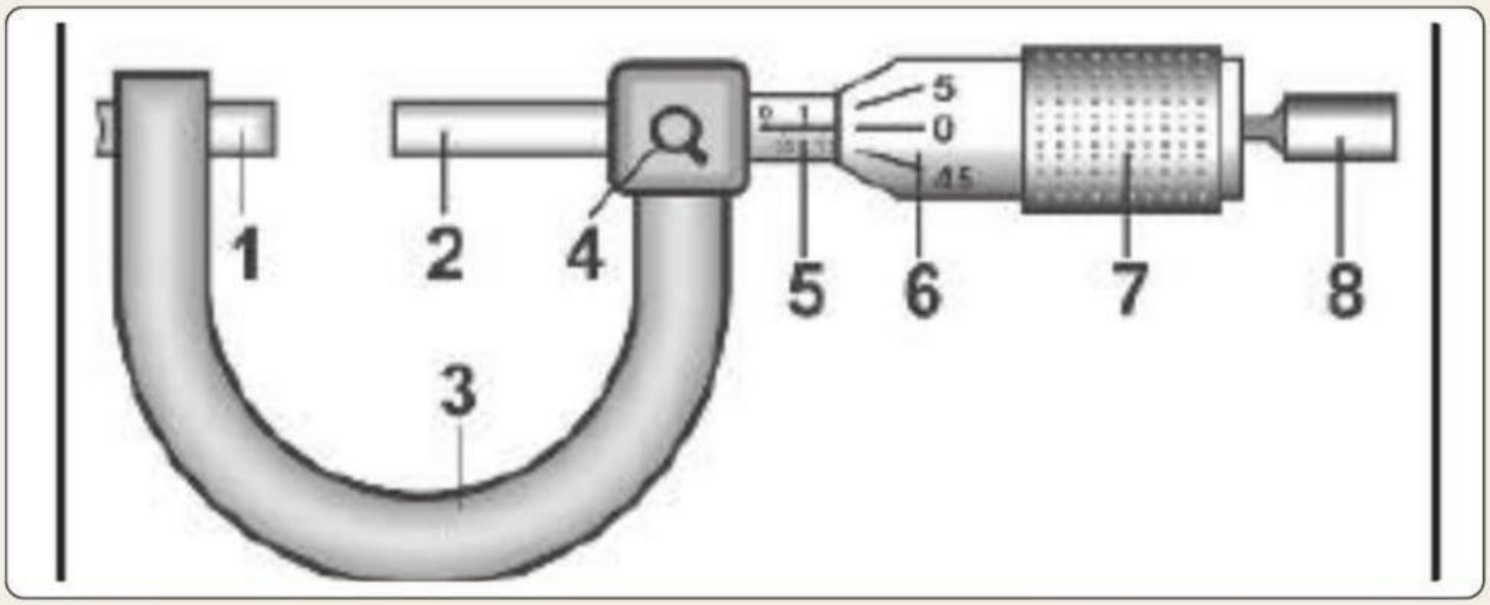

2 Sebutkan Bagian Mikrometer dan fungsunya

1		
2		
3		
4		
5		
6		
7		
8		

LIVEWORKSHEETS

LKPD Pengukuran Mikrometer Sekrup

3 **Nilai skala terkecil pada alat ukur Mikrometer Sekrup**

Baca uraian tentang skala utama dan skala Putar, setelah mengetahui perbedaan skala utama dan skala Putar tentukan nilai skala terkecil dari skala utama dan skala nonius tersebut.

Skala	Nilai terkecil
Utama	
Putar	

LIVEWORKSHEETS

LKPD PENGUKURAN MIKROMETER SEKRUP

4 Membaca Hasil pengukuran

Perhatikan Gambar di bawah. Diameter sebuah benda diukur dengan menggunakan [redacted] [redacted] **mikrometer sekrup**

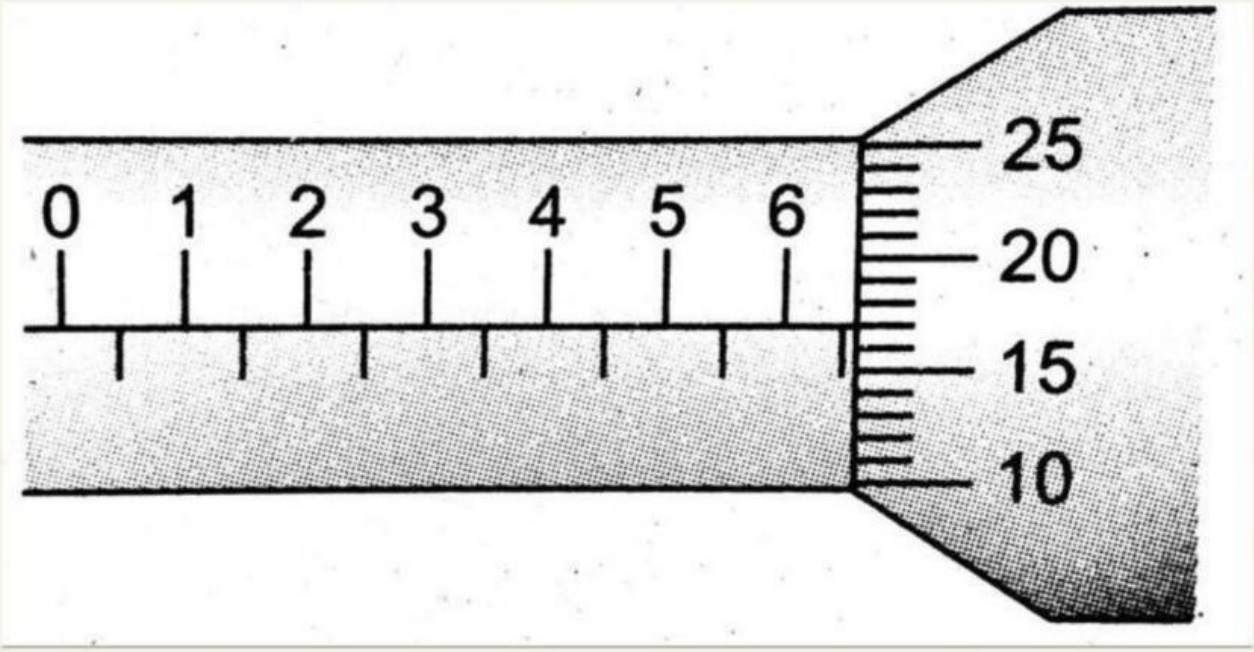

Skala Utama	= .....
Skala Putar	= ..... ×
	= .....
Hasil Pengukuran	= .....

LIVEWORKSHEETS