LKPD PENGUKURAN 01

NAMA	:	
KELAS	:	

Yang dimaksud dengan pengukuran adalah ….

Perhatikan gambar berikut.

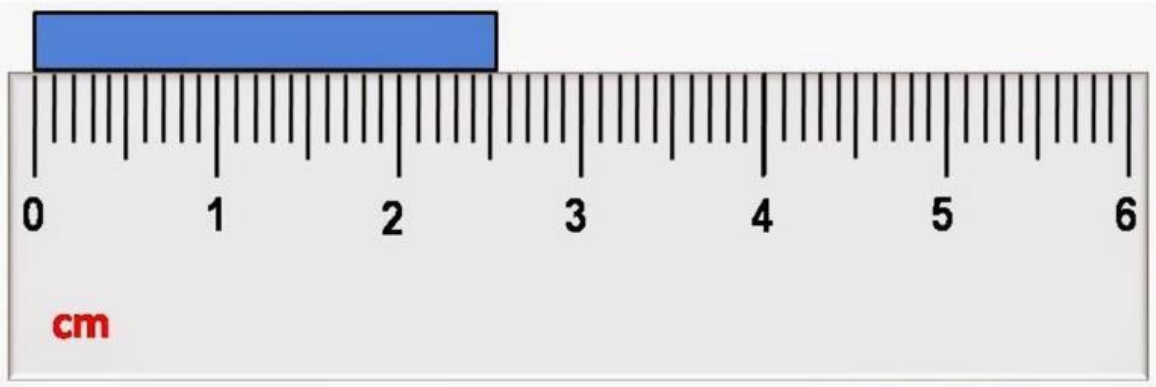

Tuliskan hasil pengukuran benda biru di atas.

LIVEWORKSHEETS

Dari hasil pengukuran tersebut, manakah yang disebut **besaran**, **satuan**, dan **nilai**.

Besaran =
Satuan =
Nilai =

Isilah tabel Besaran Pokok berikut

No	Besaran	Lambang Besaran	Satuan (SI)
1	Panjang		
2	Massa		
3	Waktu		
4	Suhu		
5	Kuat Arus		
6	Intensitas Cahaya		
7	Jumlah Zat		

LIVEWORKSHEETS

Isilah tabel Besaran Turunan berikut

No	Besaran	Lambang Besaran	Satuan(SI)
1	Volume		
2	Kecepatan		
3	Massa Jenis		
4	Gaya		

Dalam sistem satuan ada yang disebut SI (Satuan Internasional) ada juga yang disebut sistem satuan MKS dan CGS. tuliskan perbedaan ketiganya

SI = ...
MKS = ...
CGS = ...

Angka hasil pengukuran dapat tituliskan dalam bilangan yang sangat besar atau sangat kecil tergantung alat ukur yang digunakan. Dalam sains penulisan angka tersebut dapat disederhanakan menggunakan awalan dengan suatu satuan untuk menyingkat perkalian atau pembagian dari suatu satuan. Singkatan sistem metriksnya dapat dilihat pada tabel berikut.

LIVEWORKSHEETS

Kelipatan	Awalan	Singkatan
10^{18}	eksa	E
10^{15}	peta	P
10^{12}	tera	T
10^{9}	giga	G
10^{6}	mega	M
10^{3}	kilo	k
10^{2}	hekto (+)	h
10^{1}	deka (+)	da
10^{-1}	desi (+)	d
10^{-2}	senti	c
10^{-3}	mili	m
10^{-6}	mikro	μ
10^{-9}	nano	n
10^{-12}	piko	p
10^{-15}	femto	f
10^{-18}	Atto	a

Berdasarkan tabel di atas silahkan tuliskan

Diameter kawat 5 mm = 5x10 m

Memory Hardisk 2 Tb = 2 x10 b (b=byte)

Massa beras 45 kg = 4,5 x 10 g (g=gram)

LIVEWORKSHEETS

Muatan A = 7μC = 2 x 10 (C=Coulomb)

RAM 2Gb = 2 x 10 b

Bilangan Baku/ Notasi Ilmiah

Aturan penulisan dalam notasi ilmiah digunakan untuk menyederhanakan penulisan bilangan yang sangat besar atau sangat kecil dengan aturan sebagai berikut

$$a \times 10^{n}$$

a = bilangan asli 1 sampai 9

n = bilangan eksponen atau pangkat

Tuliskan angka berikut dalam penulisan angka mengikuti aturan notasi ilmiah

LIVEWORKSHEETS

105.000.000.000.000 kg= x 10 g

0,00001276 m= x 10 km

ISILAH TABEL DI BAWAH.

No	Gambar	Nama Alat	Fungsi Alat
1			
2	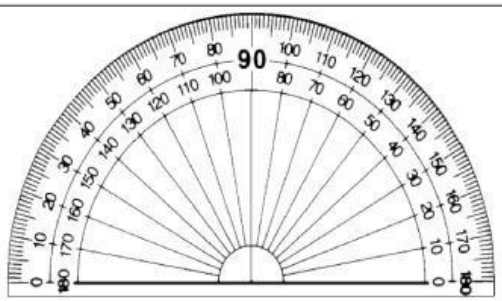		

LIVEWORKSHEETS

3	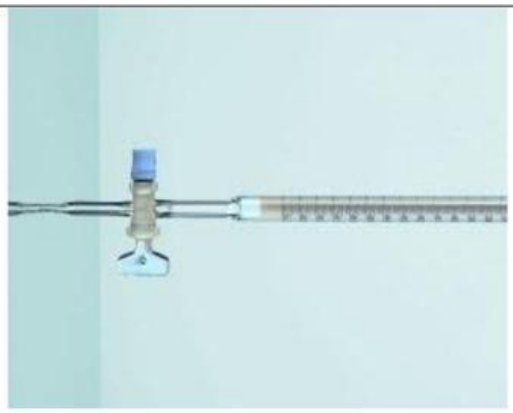		
4			
5			

LIVEWORKSHEETS

6			
7			
8			

LIVEWORKSHEETS

9			
10			
11			
12			

LIVEWORKSHEETS

13			
14			
15	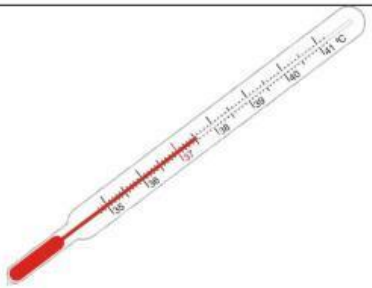		

LIVEWORKSHEETS

16			
17			
18			

LIVEWORKSHEETS

SEBUTKAN BAGIAN-BAGIAN ALAT UKUR DI BAWAH DAN FUNGSI BAGIAN-BAGIANNYA

1. **Nama Alat =**

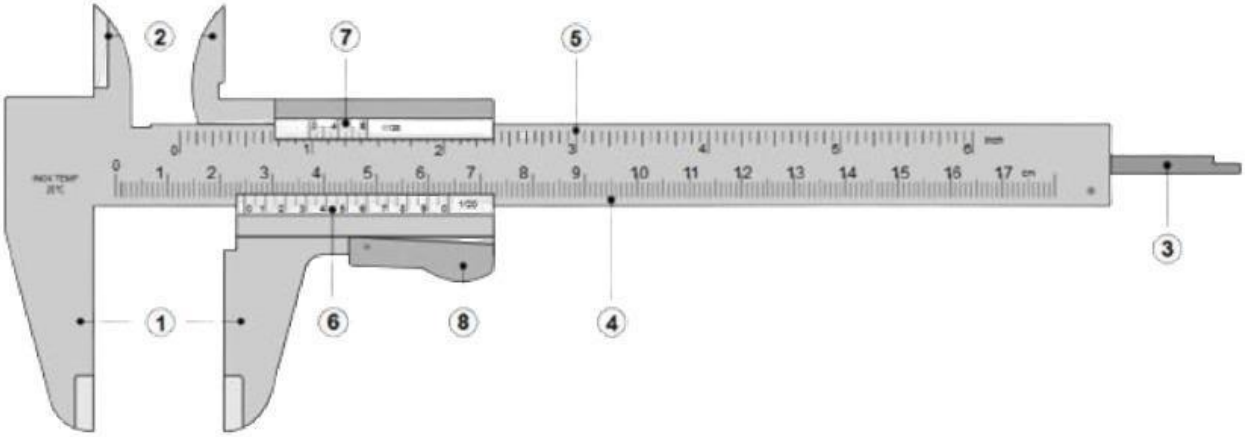

FUNGSI:

No	Nama Bagian	Fungsi
1		
2		
3		
4		
5		

LIVEWORKSHEETS

6		
7		
8		

2. Nama Alat =

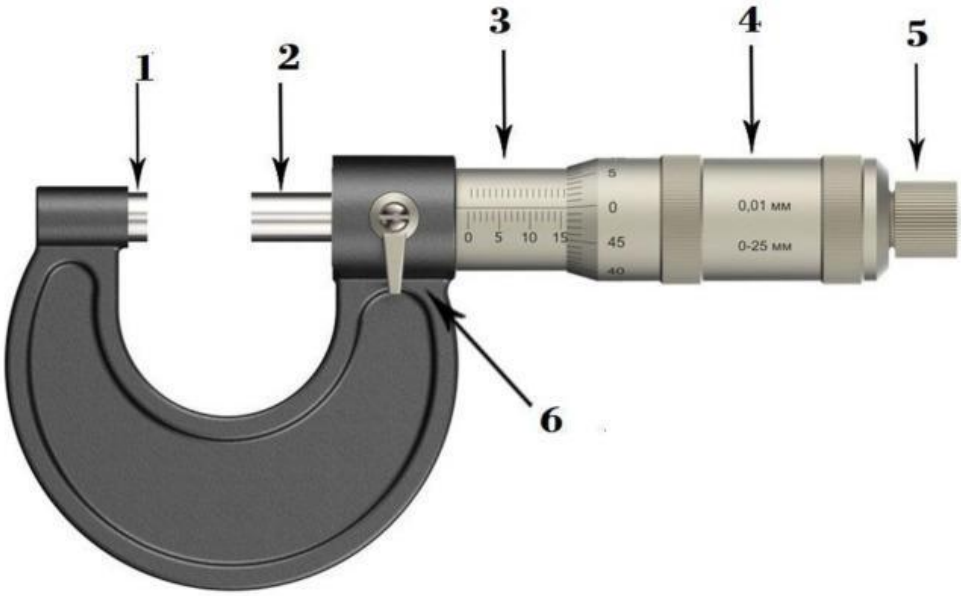

No	Nama Bagian	Fungsi
1		

LIVEWORKSHEETS

2		
3		
4		
5		
6		

3. **Nama Alat = Neraca ohaus 4 lengan**

LIVEWORKSHEETS

No	Nama Bagian	Fungsi
1		
2		
3		
4		
5		

Setelah diisi silahkan Ananda mencari literatur mengenai alat ukur listrik dan menyebutkan bagian bagian alatnya

LIVEWORKSHEETS