Лабораторне заняття (робота) №1

Тема: Дослідження і аналіз взаємодії деталей реле, трансмітерів при їх різних станах

Мета: Оволодіти практичними навичками, систематизувати знання студентів при вивченні релейної апаратури,ознайомитись з принципом дії реле, трансмітерів на лабораторному обладнанні.

Устаткування та прилади:

1) реле типів НМШ,ІМШ,КМШ,КДРШ,ДСШ

2)Маятниковий і кодовий трансмітери

Порядок виконання:

1 Дослідити принцип дії електромагнітних реле

2 Включити живлення реле; простежити за перемиканням контактів реле при включенні і виключенні струму

3 Порівняти роботу нейтрального і поляризованого реле

4 Ознайомитися з роботою кодового колійного трансмітера

5 Дослідити роботу маятникового і кодового трансмітера на діючому макеті

Зміст звіту

1. Привести схему реле типів НМШ і КМШ, вказати основні елементи

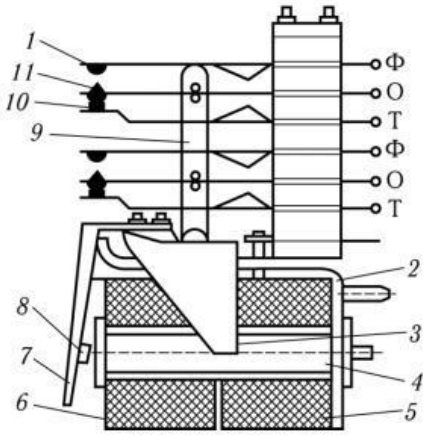

Рисунок 1.1 - Реле типу НМШ

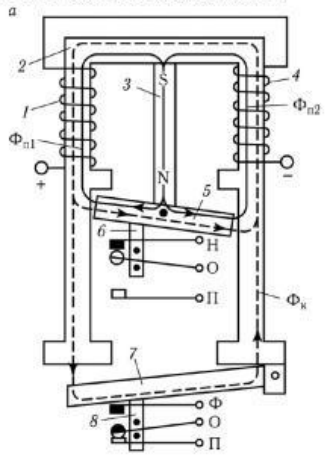

Рисунок 1.2 - Реле типу КМШ

1- _____

2- _____

3- _____

4- _____

5,6 - _____

7- _____

8- _____

9- _____

10- _____

11- _____

1- _____

2- _____

3- _____

4- _____

5- _____

6,8- _____

7- _____

Змн.	Арк.	№ докум.	Підпис	Дата	Арк.

LIVEWORKSHEETS

2 Заповнити таблицю 1.1

Таблиця 1.1 - Характеристика реле

Тип реле	Найменування
НМШ	
ІМШ	
КМШ	
КДРШ	
ДСШ	

3 Привести схему трансмітерів типу МТ-1 та КПТШ, вказати основні елементи

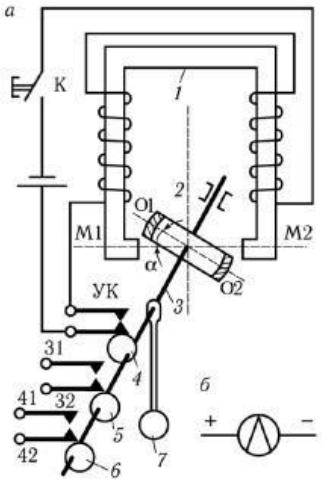

Рис.1.3 - Маятниковий трансмітер МТ-1

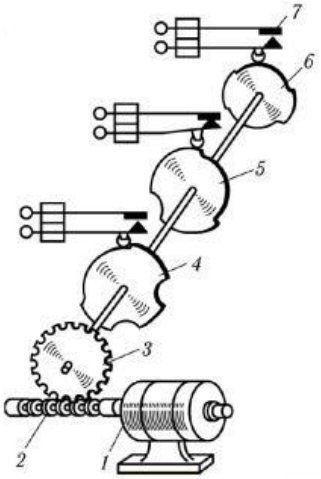

Рис.1.4 - Кодовий колійний трансмітер КПТШ

1- _____
2- _____
3- _____
4,5,6 -_____
7- _____

1- _____
2- _____
3- _____
4,5,6 -_____
7- _____

LIVEWORKSHEETS

Дати відповіді на контрольні питання:

1. Як класифікують реле за принципом дії?
2. Які вимоги пред'являються до реле I класу надійності?
3. В чому відмінність між нейтральним та поляризованим реле?
4. Яке призначення МТ-1, КПТШ?

Відповіді:

1.

2.

3.

4.

Висновок:

						Арк.
Змн.	Арк.	№ докум.	Підпис	Дата		

LIVEWORKSHEETS