TES SUMATIF 1

MOTOR BAKAR

NAMA	
KELAS	
NO ABSEN	

ISI PADA TEMPAT YANG TELAH DISEDIAKAN

Motor 4 Langkah dan 2 Langkah
Proses Kerja Mesin 4 Langkah
Jelaskan proses kerja mesin 4 langkah di bawah ini :

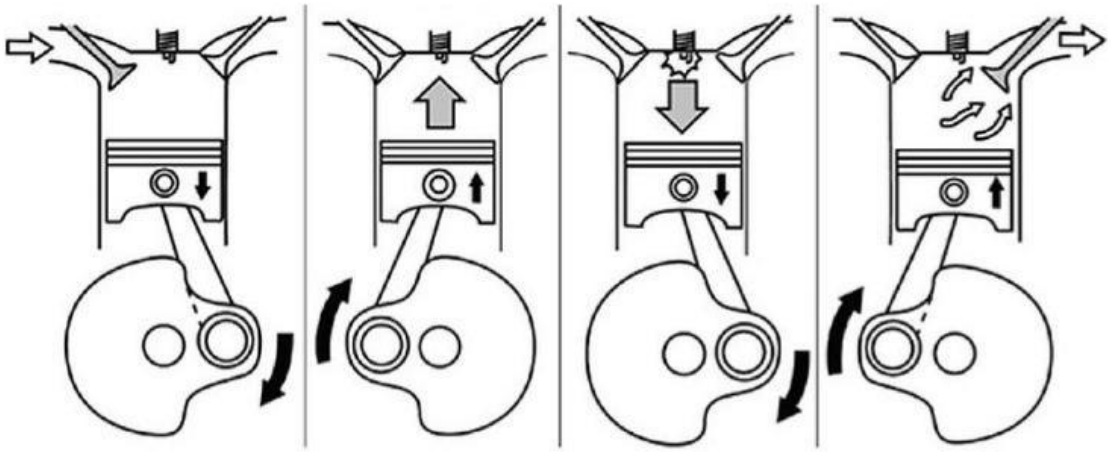

HISAP	KOMPRESI	USAHA	BUANG
.....	.....	.....	.....
.....	.....	.....	.....
.....	.....	.....	.....
.....	.....	.....	.....
.....	.....	.....	.....
.....	.....	.....	.....
.....	.....	.....	.....
.....	.....	.....	.....

LIVEWORKSHEETS

Komponen Mesin 4 Langkah :

Tuliskan nama komponen mesin 4 langkah di bawah ini :

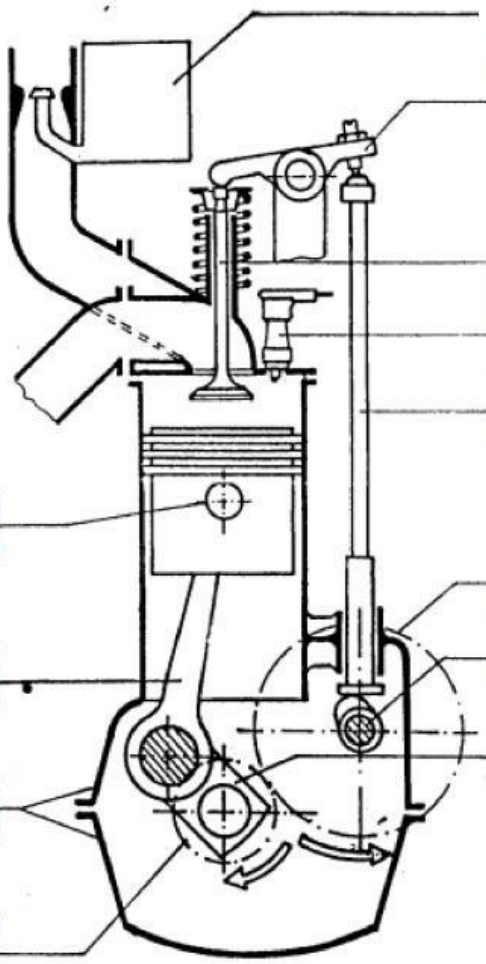

LIVEWORKSHEETS

Proses Kerja Mesin 2 Langkah

Jelaskan proses kerja mesin 2 langkah di bawah ini :

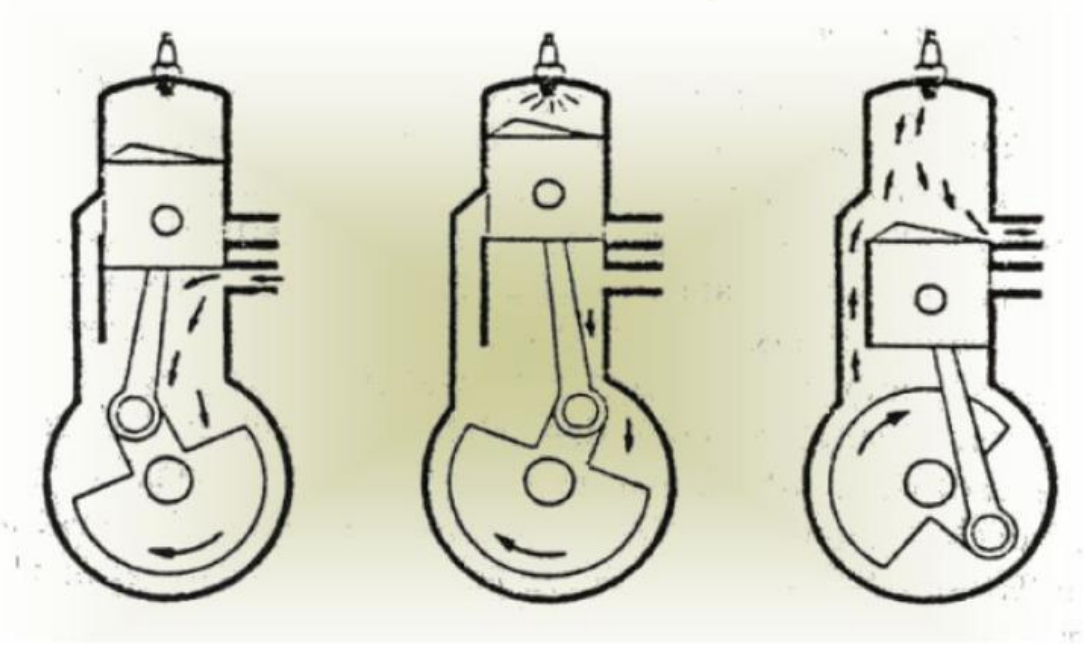

Langkah Kerja	Proses di atas piston	Proses di bawah piston
Piston bergerak dari TMB ke TMA		
Piston bergerak dari TMA ke TMB		

LIVEWORKSHEETS

Komponen Mesin 2 Langkah

Tuliskan nama komponen mesin 2 langkah di bawah ini :

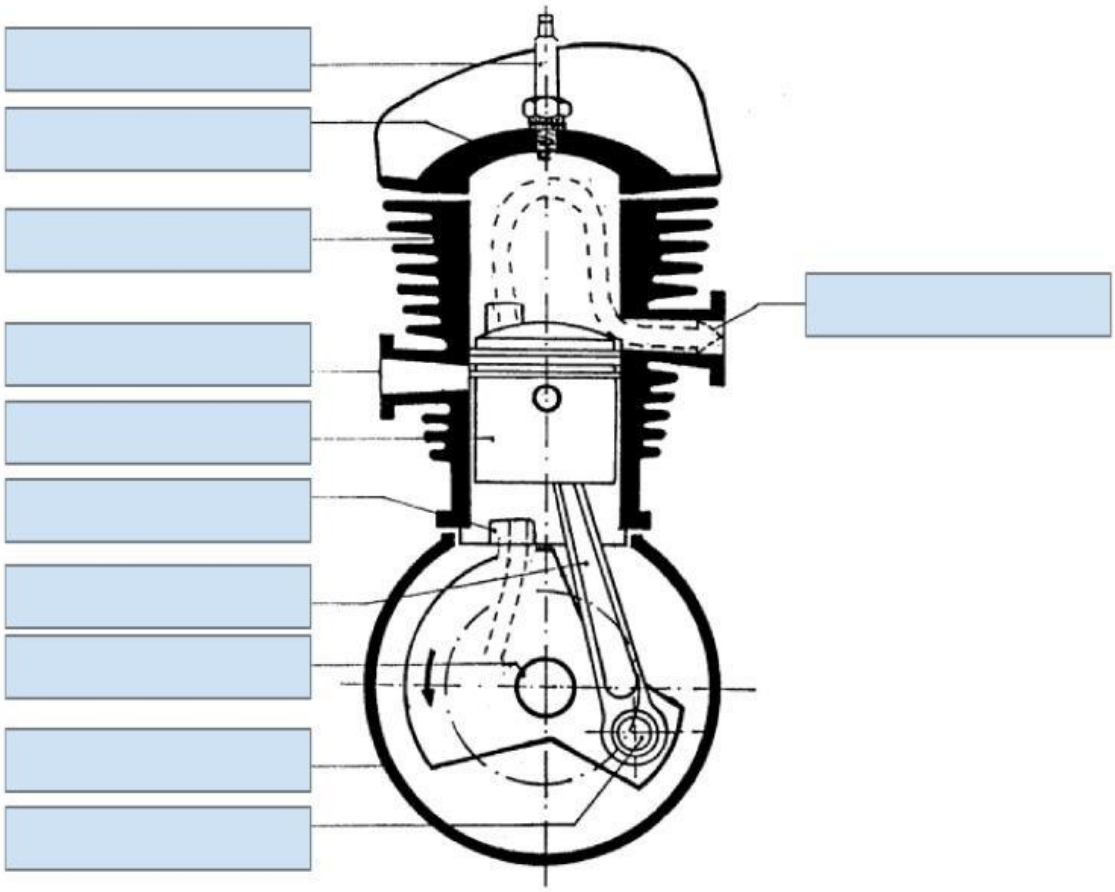

LIVEWORKSHEETS