EL TRANSPORTADOR

Un círculo completo mide 360º

El transportador es un instrumento que mide ángulos en grados y viene en dos presentaciones:
a) En forma semicircular graduado en 180º
b) En forma circular graduado en 360º

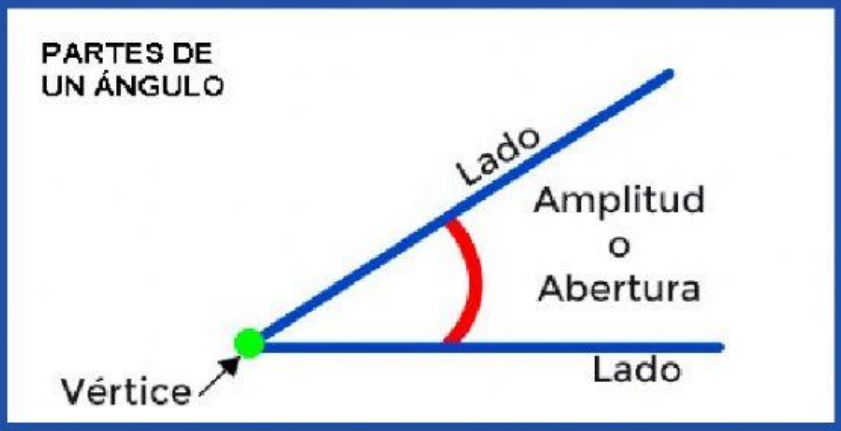

TIPOS DE ÁNGULOS

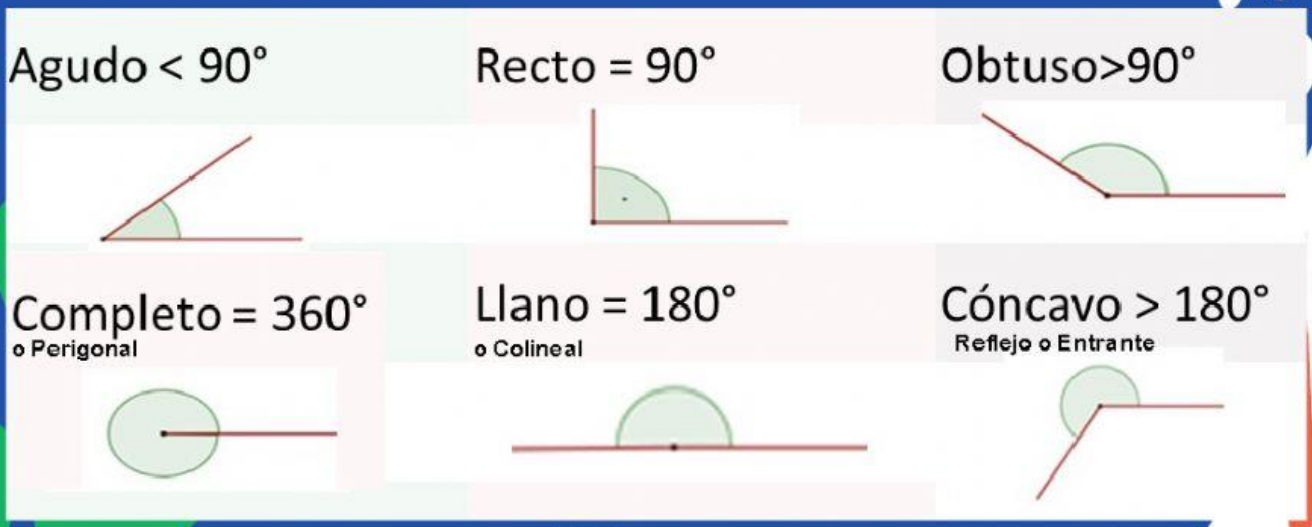

LIVEWORKSHEETS

Señala las partes del ángulo

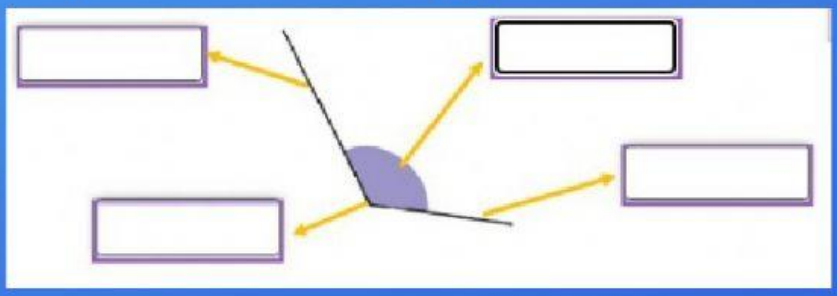

Elige el nombre que le corresponde a cada uno de los ángulos siguientes:

Es el ángulo que mide menos de 90º

Es el ángulo que mide 90º

Es el ángulo que mide más de 90º pero menos de 180º

Es el ángulo que mide 180º

Es el ángulo que mide más de 180º pero menos de 360º

Es el ángulo que mide 360º

LIVEWORKSHEETS

Escribe lo que se te pide en cada cuadrito

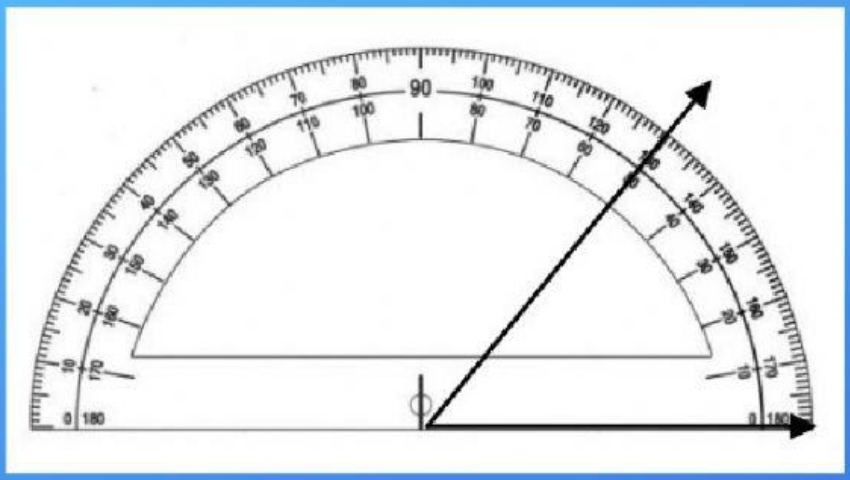

Mide: ____ **grados**

Este ángulo se llama:

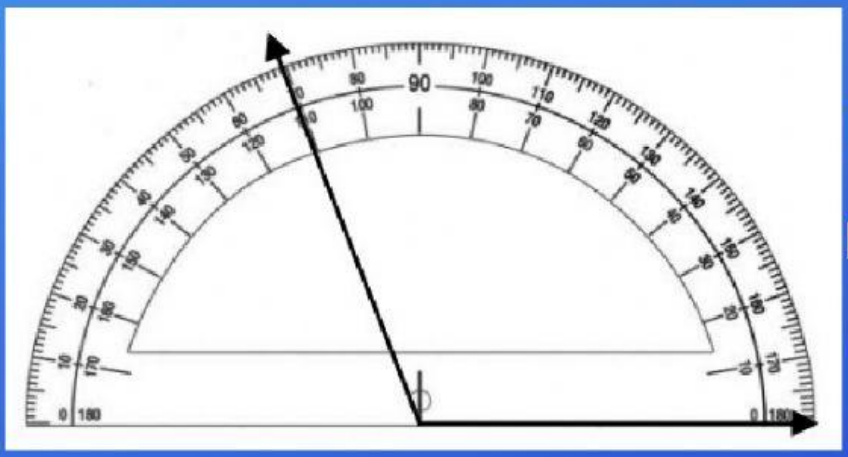

Mide: ____ **grados**

Este ángulo se llama:

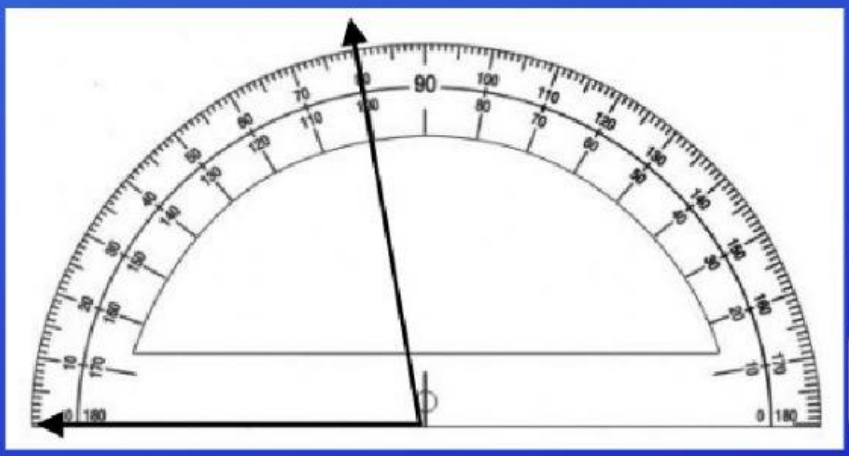

Mide: ____ **grados**

Este ángulo se llama:

LIVEWORKSHEETS

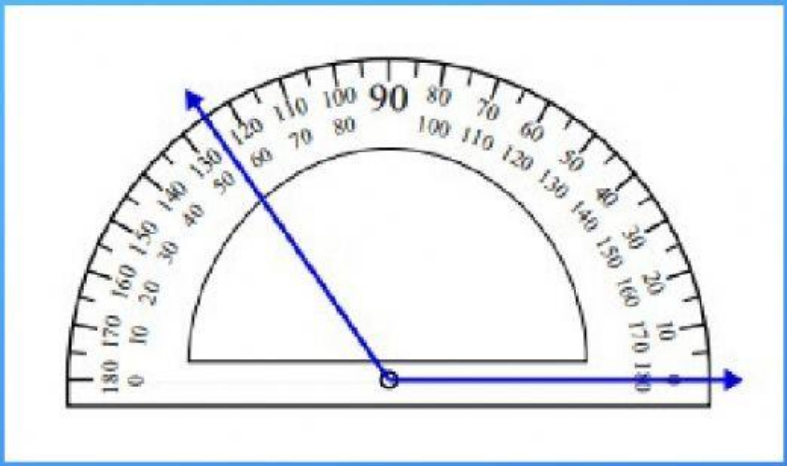

MIDE: grados

Este ángulo se llama:

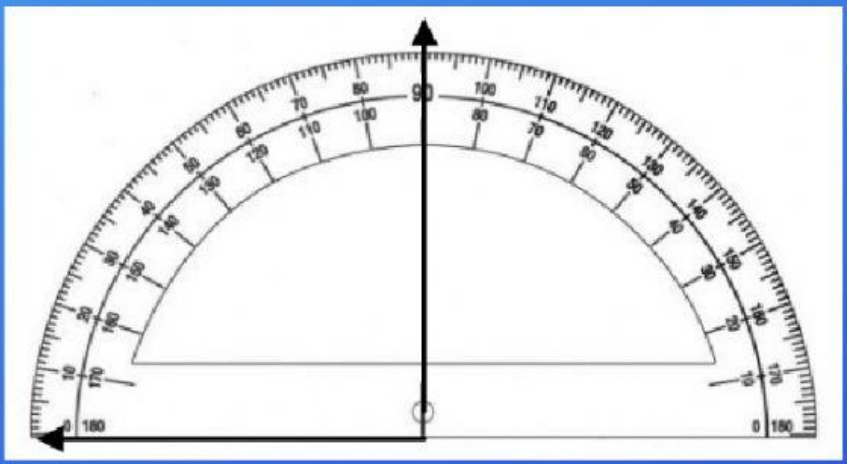

MIDE: grados

Este ángulo se llama:

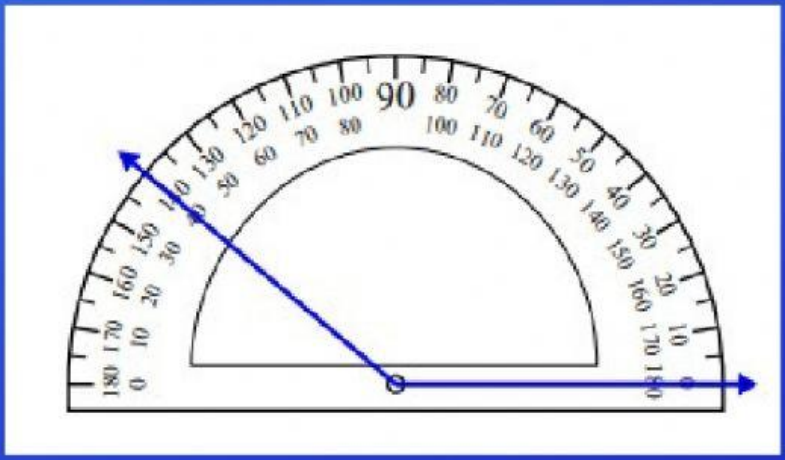

MIDE: grados

Este ángulo se llama:

LIVEWORKSHEETS