1. Indica a qué tipo de esfuerzo corresponde cada dibujo.

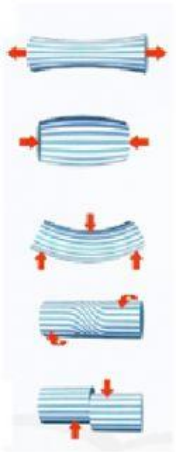

Tipos de esfuerzos

2. Determina los esfuerzos predominantes en cada elemento.

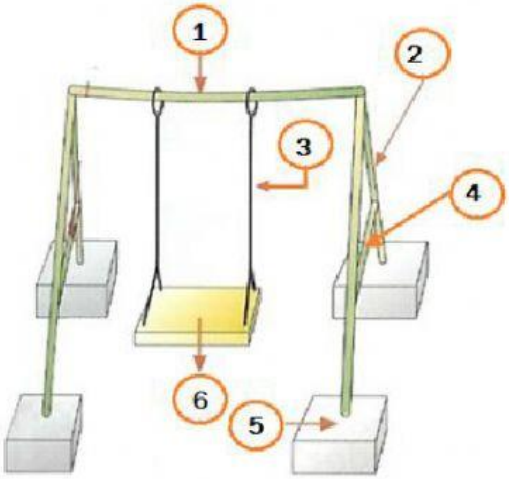

1	
2	
3	
4	
5	
6	

3. Determina los esfuerzos predominantes en cada elemento.

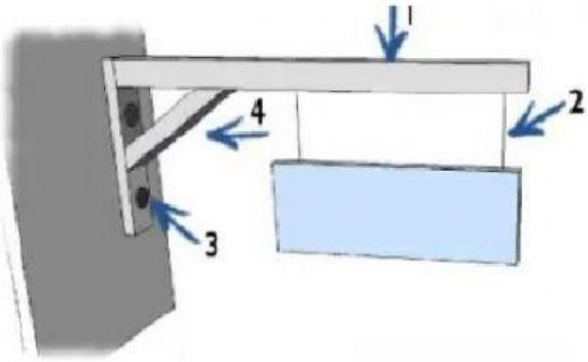

1	
2	
3	
4	

LIVEWORKSHEETS

4. Determina los esfuerzos predominantes en cada barra.

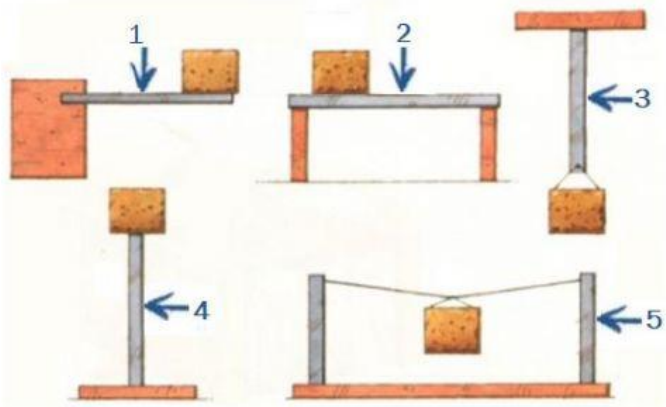

1	
2	
3	
4	
5	

5. Decir que tipo de esfuerzo soporta o debe soportar cada uno de los elementos

- El cable que soporta la lámpara de un techo
- La patas de un taburete
- Punta de un destornillador
- La tabla de una mesa
- Llave en una cerradura
- Cimientos de una casa
- La cuerda que hay entre una lancha y un esquiador acuático
- El cuello de una botella con tapón de rosca
- Una viga
- Un pilar
- Un tornillo
- El asiento de una silla
- Tapón de rosca de un bolígrafo
- Unión que hay entre los postes y el larguero de una portería de fútbol
- Perchero colgado de una pared
- Los cables de un puente colgante
- La unión que existe entre una viga y un pilar

LIVEWORKSHEETS