رقم المجموعة :.....

الوحدة 9 : المساحة

عنوان الدرس : مساحة الأشكال المركبة

أوجد مساحة الشكل التالي

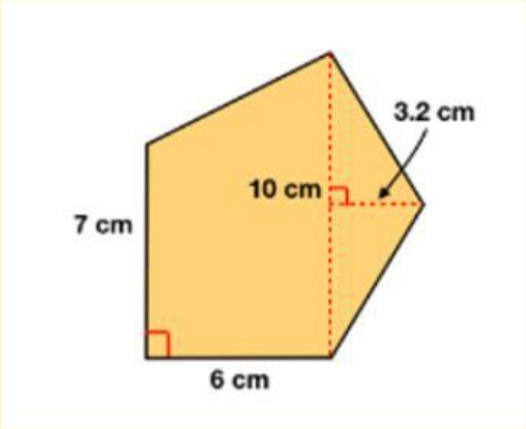

A = ...cm^2

LIVEWORKSHEETS