UJIAN

MATEMATIKA

Bangun Ruang

LIVEWORKSHEETS

$$M = \left(\frac{x_1 + x_2}{2}, \frac{y_1 + y_2}{2}\right)$$

1

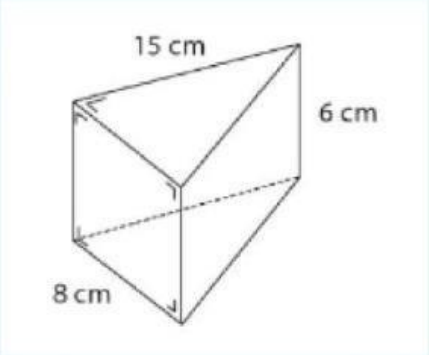

Volume bangun di atas adalah?

2

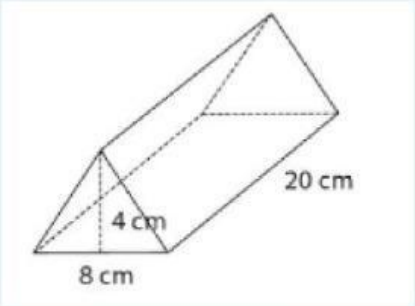

Nama bangun ruang diatas adalah?

3

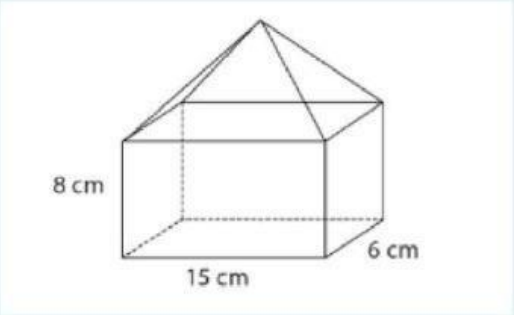

Hitunglah volume bangun ruang diatas!

$$x = \frac{-b \pm \sqrt{b^2 - 4ac}}{2a}$$

LIVEWORKSHEETS

$$M = \left(\frac{x_1 + x_2}{2}, \frac{y_1 + y_2}{2}\right)$$

4

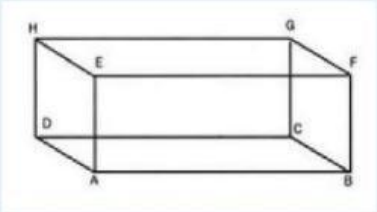

Ada berapa jumlah titik sudut bangun ruang diatas?

5

Sebuah prisma persegi memiliki panjang sisi alas 10 cm dan tinggi prisma 15 cm. Berapa luas permukaan prisma tersebut?

$V = \pi r^2 h$

$V = Lwh$

6

Jika volume sebuah kubus adalah 4.913 cm kubik, maka tentukan panjang sisi dari kubus tersebut!

$$x = \frac{-b \pm \sqrt{b^2 - 4ac}}{2a}$$

LIVEWORKSHEETS