1.1 PENGENALPASTIAN MASALAH

1.1.1 Mengenal pasti Masalah Bukan Inventif dan Inventif (Buku Teks: 2 & 4)

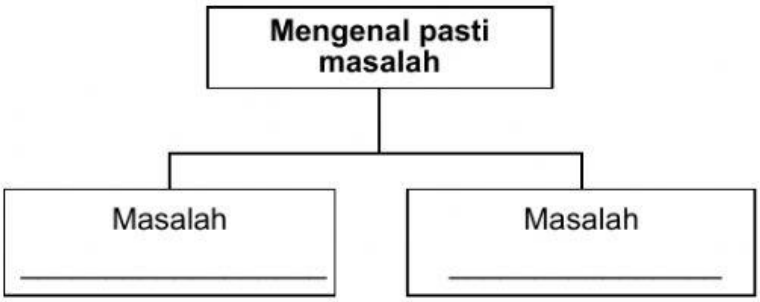

a) Masalah _____ ialah masalah yang dapat _____ mempunyai _____ sampingan.

b) Masalah _____ ialah masalah yang mempunyai _____ apabila usaha _____ berlaku.

1.1.2 Menerangkan Proses Penyelesaian Masalah Bukan Inventif dan Inventif (Buku Teks: 5)

Proses Penyelesaian Masalah Bukan Inventif

Aliran Kerja	Proses Kerja
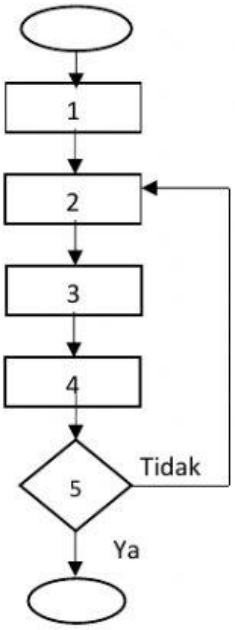	
	1.
	2.
	3.
	4.
	5.

Carta alir proses penyelesaian masalah bukan inventif

LIVEWORKSHEETS

Proses Penyelesaian Masalah Inventif (Buku Teks: 6)

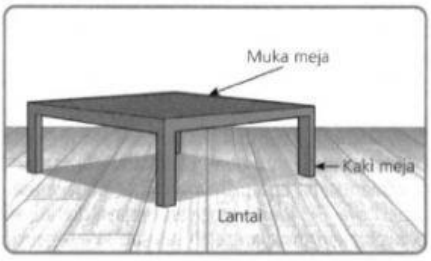

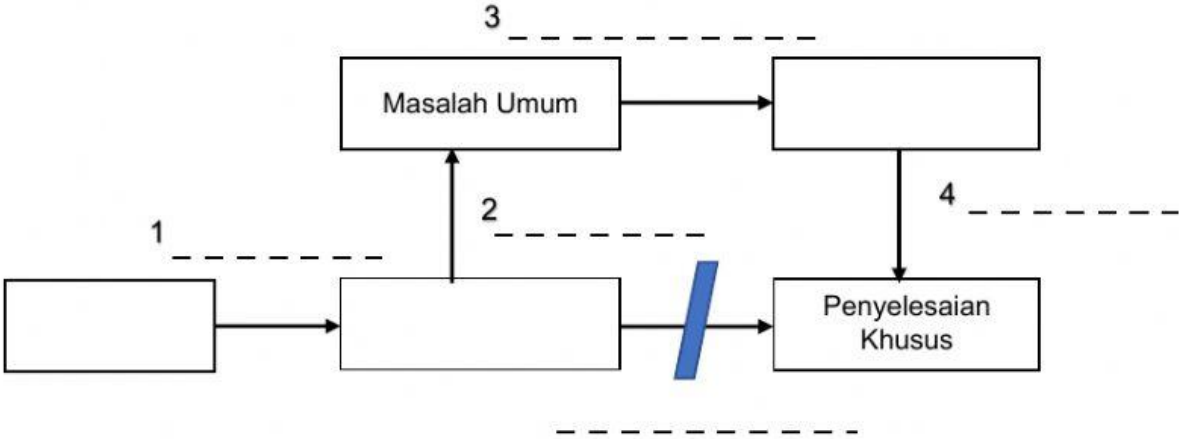

Rajah Penyelesaian masalah inventif

Fasa	Penerangan
1.	
2.	
3.	
4. Model penyelesaian	

LIVEWORKSHEETS