Submúltiplos del metro

Recuerda

Para pasar de una unidad a la siguiente unidad menor se debe multiplicar por diez

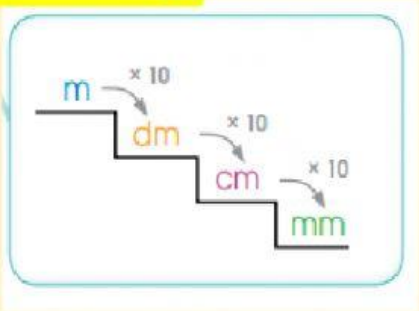

➢ **Complete los casilleros con la respuesta correcta.**

- 8m =_____cm
- 90cm = _____mm
- 15m = _____dm
- 18m = _____cm
- 20dm = _____cm

➢ **Selecciona el camino más corto**

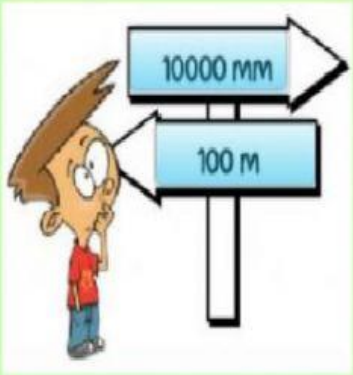

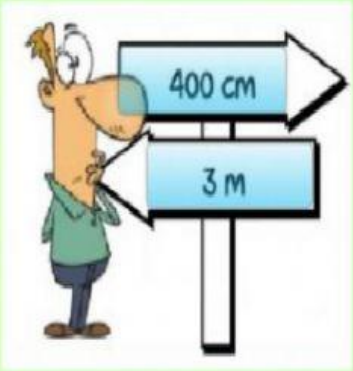

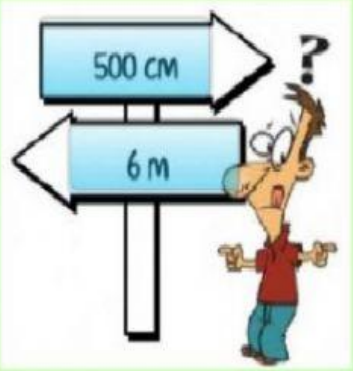

LIVEWORKSHEETS