NOME _____ DATA _____

IL MOTORE A SCOPPIO A 4 TEMPI

STORIA

L'INVENZIONE DEL ---------- È ATTRIBUITA A DUE LUCCHESI, EUGENIO BARSANTI E FELICE MATTEUCCI, CHE LO BREVETTARONO NEL 1853: TUTTAVIA, IL PROGETTO È STATO SVILUPPATO NEL 1875 DA NIKOLAUS AUGUST OTTO CON LA COLLABORAZIONE DI GOTTLIEB DAIMLER E WILHELM MAYBACH.

DESCRIZIONE

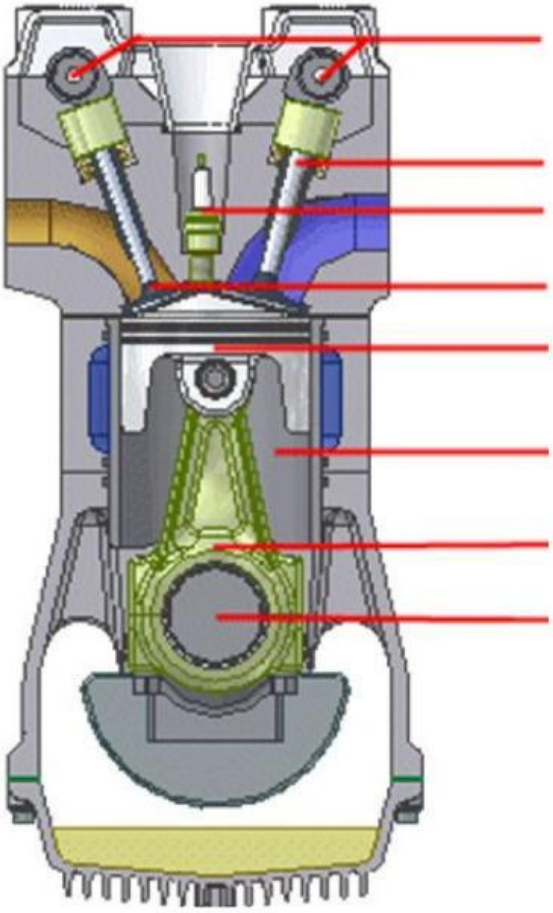

VALVOLA DI SCARICO

CANDELA

PISTONE

CILINDRO

ALBERI A CAMME

BIELLA

ALBEROMOTORE

VALVOLA DI ASPIRAZIONE

LIVEWORKSHEETS

FUNZIONAMENTO

1

IL PISTONE SCENDE,
LA VALVOLA SI APRE
E ARIA E BENZINA
ENTRANO NELLA
CAMERA DI SCOPPIO

2

IL PISTONE RISALE,
LA VALVOLA SI CHIUDE
E L'ARIA E LA BENZINA
VENGONO COMPRESSE

3

SCOCCA LA SCINTILLA
E LA MISCELA SI INCENDIA,
IL PISTONE VIENE SPINTO
VERSO IL BASSO

4

IL PISTONE SALE E SPINGE
I GAS VERSO LA VALVOLA
DI SCARICO

LIVEWORKSHEETS