Лабораторна робота №1

Тема: Вивчення будови компресора КТ6.

Мета: Закріпити знання з будови компресора, засвоїти порядок його розбирання та складання.

Прилади, обладнання, матеріали:

1. Компресор КТ6.
2. Стелаж для розбирання компресора.
3. Верстак з лещатами.
4. Слюсарний інструмент.
5. Обтирочний матеріал.

Хід роботи.

1.Технічна характеристика компресора КТ6.
2.Креслення компресора КТ6.
3.Специфікація.
4.Порядок розбирання компресора.
5.Висновок

1. Технічна характеристика компресора КТ6:
   1) номінальна подача, $м^3$/хв. –
   2) тиск нагнітання, МПа –
   3) частота обертання колінчатого валу, об/хв. –
   4) розташування циліндрів –
   5) число циліндрів: - I ступені - II ступені –
   6) діаметр циліндрів, мм: - I ступені - II ступені –
   7) хід поршня, мм –
   8) Маса компресора, кг –
   9) Потужність, кВт –

2.

LIVEWORKSHEETS

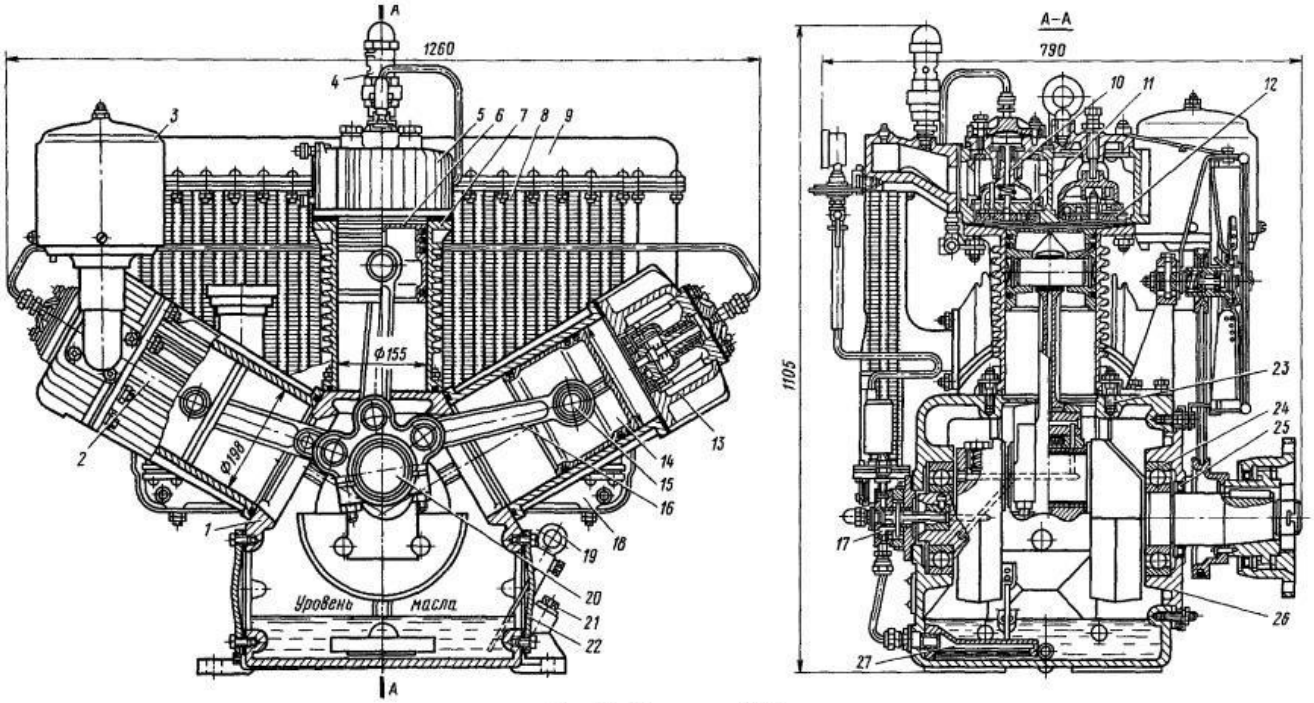

Рис. 44 Компрессор КТ6

LIVEWORKSHEETS

3. Специфікація

1. _____
2. _____
3. _____
4. _____
5. _____
6. _____
7. _____
8. _____
9. _____
10. _____
11. _____
12. _____
13. _____
14. _____
15. _____
16. _____
17. _____
18. _____
19. _____
20. _____
21. _____
22. _____
23. _____
24. _____
25. _____
26. _____
27. _____

4. Порядок розбирання компресора.

1. Від'єднати трубопроводи розвантажувальних пристроїв та мастильного манометра.
2. Відкрутити й зняти повітряні фільтри.
3. Від'єднати з'єднувальні патрубки холодильника від клапанних коробок, кронштейни від корпусу холодильника і зняти холодильник.
4. _____
5. Вийняти мастиломірний щуп, викрутити пробки зливних отворів.
6. Зняти кришки й клапанні коробки.
7. _____
8. Зняти трубопровід мастильного насосу та мастильний насос.
9. _____
10. _____

LIVEWORKSHEETS

11. Відкрутити гайки шпильок шатунної головки, зняти кришку і вкладиш.
12. Прокрутити колінчастий вал і встановити шатунну шийку в нижнє положення.
13. Через отвір в корпусі зі сторони жорсткого шатуна вийняти вузол шатунів.
14. _____
_____
15. _____
_____
16. Поставити корпус на задню стінку і зняти передню кришку. Накрутити на різьбовий хвостовик валу пристосування і вийняти колінчастий вал з корпусу за допомогою підйомного пристосування.
17. Вийняти з картера мастильний фільтр.

Висновок:

_____
_____
_____
_____
_____

LIVEWORKSHEETS