Lunes 18 de enero del 2021 - MATEMÁTICAS

TAREA EN CLASE

Calcular el perímetro y área de los siguientes polígonos regulares:

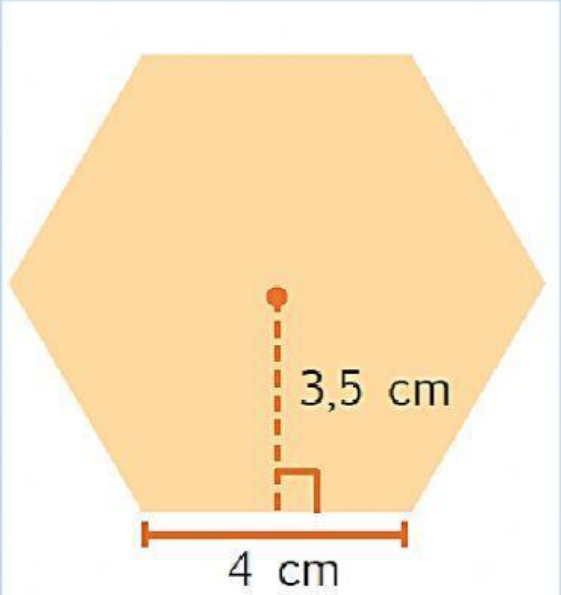

$$P = l + l + l + l + l + l$$

$$P = \qquad cm$$

$$A = \frac{P \times a}{2}$$

$$A = \qquad cm^2$$

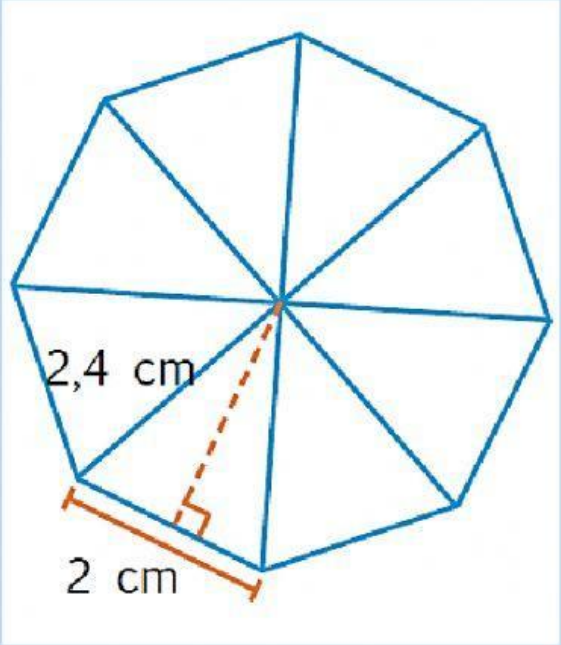

$$P = n \times l$$

$$P = \qquad cm$$

$$A = \frac{P \times a}{2}$$

$$A = \qquad cm^2$$

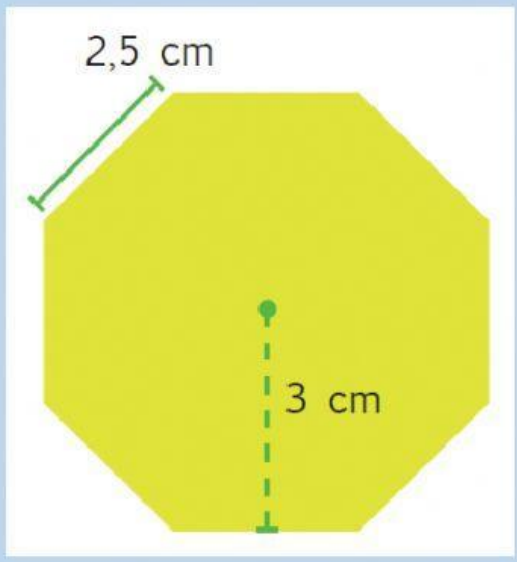

$$P = n \times l$$

$$P = \qquad cm$$

$$A = \frac{P \times a}{2}$$

$$A = \qquad cm^2$$

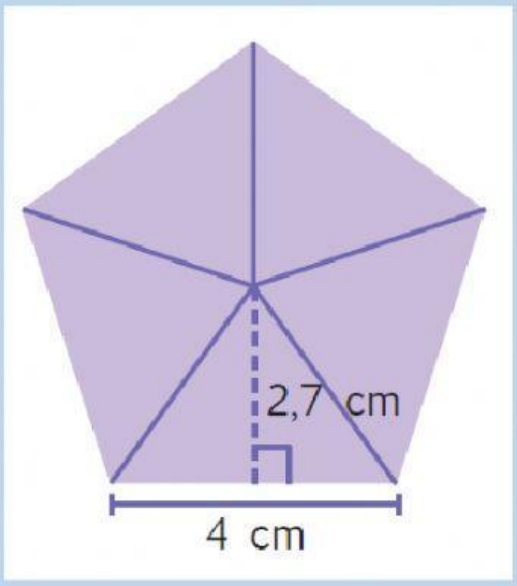

$$P = l + l + l + l + l$$

$$P = \qquad cm$$

$$A = \frac{P \times a}{2}$$

$$A = \qquad cm^2$$