❖ TRAPEZI

1 Scrivi la formula per il calcolo dell'area del trapezio.

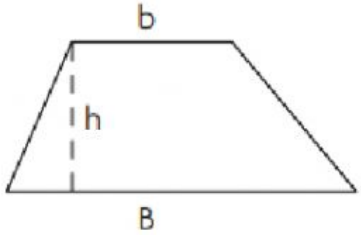

A = (B + b) x h : 2

2 Calcola le aree dei due cortili a forma di trapezio.

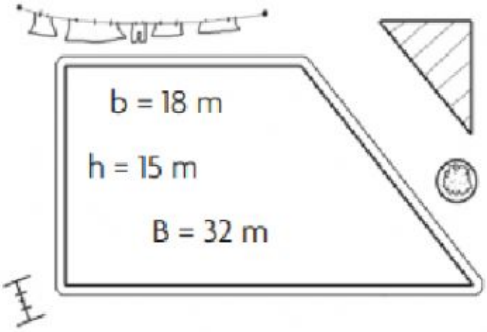

A = ...

A= ..... = ...m^2

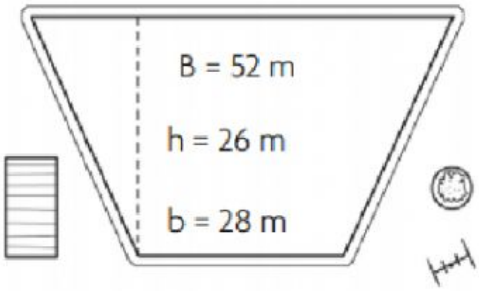

A = ...

A= ..... = ...m^2

❖ TRIANGOLI

1 Scrivi la formula per il calcolo dell'area del triangolo.

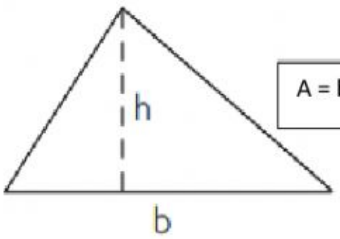

A = b x h : 2

2 Calcola le aree delle due bandierine.

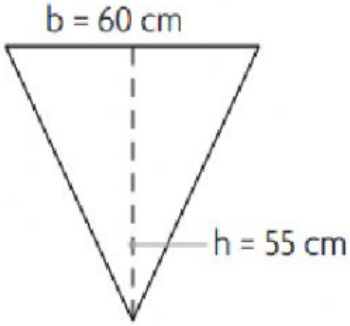

A = ...

A= ..... = ...cm^2

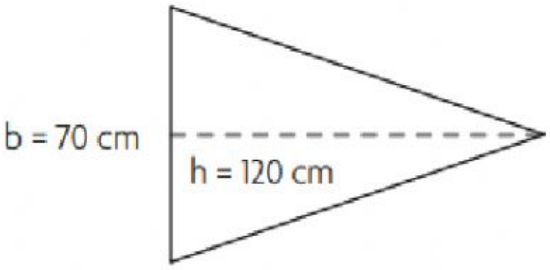

A = ...

A= ..... = ...cm^2