PEMERINTAH KOTA DENPASAR
DINAS PENDIDIKAN KEPEMUDAAN DAN OLAHRAGA
SEKOLAH DASAR NEGERI 6 DAUH PURI
PENILAIAN AKHIR SEMESTER (PAS)
TAHUN PELAJARAN 2020/2021

LEMBAR SOAL

Mapel	: Matematika
Kelas	: **VI (enam)**
Semester	: **I (satu)**
Hari / Tanggal	: **Jumat, 27 Nopember 2020**
Waktu	: **09.30 – 11.30 WITA**

Petunjuk Umum :

1. *Tulislah Identitas dan nama, muatan/mata pelajaran pada lembar jawaban yang telah disediakan!*
2. *Tulislah semua jawaban di lembar jawaban!*
3. *Bacalah setiap soal dengan baik sebelum dijawab!*
4. *Kerjakanlah lebih dahulu soal yang dianggap mudah!*
5. *Tanyakan kepada pengawas apabila ada soal yang kurang jelas!*
6. *Periksalah kembali pekerjaanmu sebelum lembar soal dan lembar jawaban, kamu serahkan pada pengawas/Guru!*

------ SELAMAT BEKERJA ------

KD. 3.1

1.

1. Seekor ikan hiu berada 20 meter di bawah permukaan laut. Penulisan bilangan negatif yang tepat untuk pernyataan tersebut adalah….
   A. 20
   B. - 20
   C. Kurang 20
   D. Negatif 20
2. Perhatikan garis bilangan berikut!

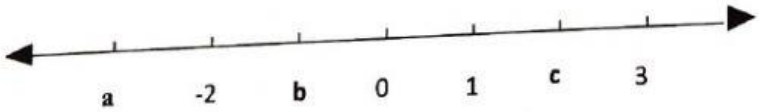

   Bilangan yang tepat untuk mengisi huruf a, b, dan c secara berurutan adalah….
   A. -1 , -3, 2
   B. -3 , -1, 2
   C. 1, 3, -2
   D. 3, 1, -2
3. Bilangan berikut yang terletak diantara bilangan bilangan -4 sampai dengan 1 adalah….
   A. -5, -3, -2, -1
   B. -3, -2, -1, 2
   C. -3, -2, -1, 0
   D. -2, -1, 0, 2

4. (-29) … 9 tanda yang tepat untuk mengisi titik-titik adalah….

   A. <

   B. >

   C. =

   D. 0

5. Tiga orang penyelam Bagus, Adi, dan Putra masing-masing berada pada kedalaman 20 meter, 15 meter, dan 24 meter di bawah permukaan laut. Urutan penyelam dari posisi yang paling dalam adalah….

   A. Bagus, Adi, Putra

   B. Adi, Bagus, Putra

   C. Putra, Bagus, Adi

   D. Putra, Adi, Bagus

6. Urutan bilangan berikut dari yang terbesar ke terkecil yang tepat adalah….

   A. -21, -12, 21, 12

   B. -21, -12, 12, 21

   C. 21, 12, -21, -12

   D. 21, 12, -12, -21

7. Hasil dari (-58) + 27 = ….

   A. -85

   B. -31

   C. 31

   D. 85

8. (-75) – (-47) = n – (-35) , Bilangan yang tepat untuk mengganti n adalah….

   A. -157

   B. -87

   C. -63

   D. -7

9. Dalam sebuah permainan, mula-mula seorang anak mundur 10 langkah, kemudian ia maju sebanyak 15 langkah, terakhir ia mundur lagi 8 langkah. Panjang jarak antara posisi awal dan posisi akhir anak tersebut adalah… langkah.

   A. 3

   B. 5

   C. 8

   D. 10

10. Diketahui:

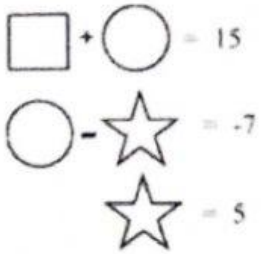

Maka hasil dari adalah ....

A. 10

B. 14

C. 20

D. 24

11. Suhu di puncak gunung pada pagi hari adalah -5° C dan suhu pada siang hari adalah 5° C. Selisih suhu puncak gunung pada pagi dan siang hari adalah...° C.

A. 0

B. 5

C. 10

D. 15

12. Hasil dari (-150) x 27 = ...

A. 4.500

B. 4.050

C. - 4.500

D. - 4.050

13. Hasil dari (-3.750) : (-15) = ...

A. - 250

B. - 150

C. 150

D. 250

14. (-1.250) + (-12) x 60 : 30 =....

A. - 2.476

B. - 2.524

C. - 1.274

D. - 1.226

15. Suhu daging mula-mula saat dimasak adalah -10° C. Setelah kompor dinyalakan, suhu daging naik 5° C setiap 2 menit. Jika daging dimasak selama 40 menit, maka suhu daging saat ini adalah….° C.

A. 50

B. 70

C. 90

D. 110

2. **KD. 3.2**

16. Tentukan hasil dari 25.367 + 8.475 – 17.889 =….

A. 19.553

B. 15.953

C. 15.593

D. 13.535

17. Hasil dari 2.550 x 125 : 25 adalah n. Bilangan yang tepat untuk mengganti n adalah….

A. 63.750

B. 31.875

C. 21.250

D. 12.750

18. Hasil dari 4.200 – 500 : 50 + 80 x 8 = ….

A. 4.740

B. 3.550

C. 1.232

D. 714

19. Di sebuah peternakan ayam terdapat 4 kadang ayam yang masing-masing berisi 80 ekor ayam. Jika jumlah seluruh ayam jantan adalah 125 ekor, maka ayam betina yang terdapat pada kandang tersebut adalah sebanyak … ekor.

A. 195

B. 205

C. 320

D. 445

20. Bentuk desimal dari $\frac{4}{5}$ adalah….

A. 0,4

B. 0,8

C. 1,25

D. 4,50

21. Perhatikan pecahan berikut!

$\frac{3}{4}$; 0,25 ; 42% ; $1\frac{2}{5}$; 0,8

Urutan pecahan dari yang terkecil adalah....

A. $\frac{3}{4}$; 0,25 ; 0,8 ; 42% ; $1\frac{2}{5}$

B. $\frac{3}{4}$; 0,25 ; 42% ; 0,8 ; $1\frac{2}{5}$

C. 0,25 ; $\frac{3}{4}$; 42 % ; 0,8 ; $1\frac{2}{5}$

D. 0,25 ; 42 % ; $\frac{3}{4}$; 0,8 ; $1\frac{2}{5}$

22. Di kelas VI terdapat 32 orang siswa. Sebanyak $\frac{5}{8}$ dari seluruh siswa adalah siswa perempuan, maka jumlah siswa laki-laki adalah ... orang.

A. 22

B. 20

C. 12

D. 10

23. Hasil dari $\frac{2}{5}$ + 2,20 + 30% = ...

A. 2,7

B. 2,9

C. 3,0

D. 5,6

24. $3\frac{1}{8}$ x 12% : $\frac{4}{6}$ = ...

A. $\frac{9}{16}$

B. $\frac{9}{12}$

C. $\frac{3}{16}$

D. $\frac{3}{12}$

25. Hasil dari 2,3 - $\frac{3}{5}$: 40% = ...

A. 4,25

B. 2,06

C. 0,80

D. 0,68

26. Ayah memiliki 10,5 meter kain. Kain tersebut akan digunakan untuk membuat 4 buah baju seragam yang masing-masing memerlukan $1\frac{3}{4}$ meter. Sisa kain ayah akan digunakan untuk membuat celana. Jika sisa kain ayah = S, maka model matematika yang tepat untuk menentukan S adalah....

A. $10{,}5 \times 4 + 1\frac{3}{4} = S$

B. $10{,}5 : (4 \times 1\frac{3}{4}) = S$

C. $10{,}5 - (4 \times 1\frac{3}{4}) = S$

D. $10{,}5 - (4 : 1\frac{3}{4}) = S$

27. Kakak memiliki uang sebesar Rp 75.000,00. Sebanyak 60% uangnya dibelikan buku pelajaran dan $\frac{1}{3}$ bagian dari sisa uangnya digunakan untuk membeli kue. Sisa uang kakak setelah dibelanjakan adalah....

A. Rp 30.000,00

B. Rp 20.000,00

C. Rp 10.000,00

D. Rp 5.000,00

3. **KD. 3.3**

28. Pernyataan berikut yang benar tentang jari-jari lingkaran adalah....

A. Garis lurus yang menghubungkan dua titik pada lingkaran yang melalui titik pusat

B. Garis lurus yang menghubungkan titik pusat lingkaran dengan titik pada lingkaran

C. Garis lurus yang menghubungkan titik pusat dengan tali busur lingkaran

D. Garis lurus yang menghubungkan garis lengkung lingkaran

29. Perhatikan gambar berikut!

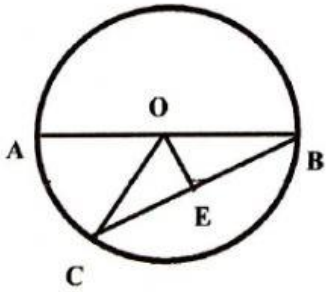

Garis yang menunjukkan apotema yaitu....

A. Garis lurus AB

B. Garis lurus OB

C. Garis lurus BC

D. Garis lurus OE

30. Daerah pada lingkaran yang dibatasi oleh busur dan tali busur disebut….

A. Juring

B. Apotema

C. Tembereng

D. Titik pusa

31. Diketahui panjang diameter sebuah lingkaran adalah 60 cm. Jari-jari lingkaran adalah….

A. 120 cm

B. 90 cm

C. 30 cm

D. 10 cm

32. Gambar yang menunjukkan diameter lingkaran adalah….

A.

B.

C.

D.

33. Sebuah roda berputar sebanyak 15 kali. Jika panjang lintasan roda tersebut adalah 450 cm, maka keliling roda tersebut adalah…. cm.

A. 25

B. 30

C. 35

D. 40

34. Perhatikan gambar berikut ini!

Keliling lingkaran tersebut adalah…. cm.

A. 15,7

B. 31,4

C. 62,8

D. 314

35. Kolam ikan Pak Ketut dan Pak Budi berbentuk lingkaran. Keliling kolam Pak Ketut adalah 44 meter dan keliling kolam Pak Budi adalah 66 meter. Jika Pak Ketut dan Pak Budi ingin membagi dua kolam mereka tepat di bagian tengah kolam, selisih panjang pembatas kolam Pak Ketut dan Pak Budi adalah… meter.

A. 7

B. 14

C. 21

D. 28

36. Keliling sebuah roda adalah 157 cm, maka panjang jari-jari roda …cm.

A. 50

B. 25

C. 20

D. 10

37. Panjang diameter taman yang berbentuk lingkaran adalah 14 meter. Seluruh bagian taman akan ditanami rumput. Jika harga rumput Rp 15.000,00 per m^2. Maka biaya yang diperlukan untuk membeli rumput taman adalah….

A. Rp 9.240.000,00

B. Rp 4.620.000,00

C. Rp 2.310.000,00

D. Rp 660.000,00

38. Perhatikan gambar berikut ini!

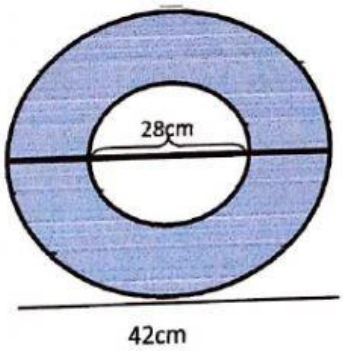

Luas daerah yang diarsir adalah….

A. 616 cm^2

B. 770 cm^2

C. 1.386 cm^2

D. 3.080 cm^2

39. Seorang atlet sedang berlari mengelilingi lapangan yang berbentuk lingkaran. Jika panjang lintasan yang ia lalui 1 kali putaran penuh adalah 110 meter, maka luas lapangan tersebut adalah….

A. 3.850 m^2

B. 1.078 m^2

C. 962,5 m^2

D. 269,5 m^2

40. Perhatikan gambar di bawah ini!

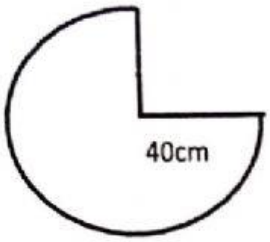

Luas bangun di atas adalah.... cm^2.

A. 942

B. 1.256

C. 3.768

D. 5.024