R & L
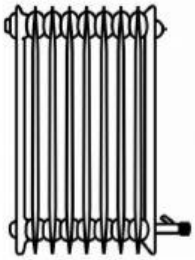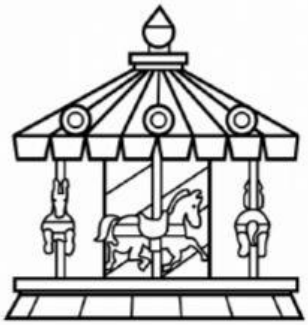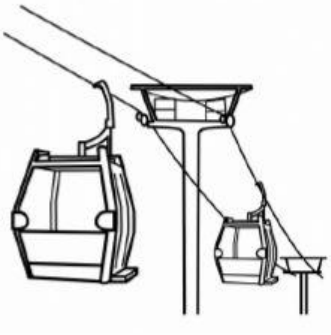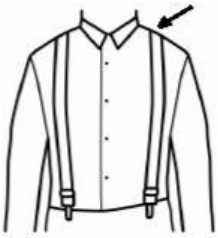
Scrie cuvintele!