Escuela Básica Valle Lonquén
Respeto, responsabilidad y soli

ELECTRICIDAD Y CIRCUITOS

Nombre:

¿Qué energía usan para funcionar los siguientes aparatos?

Respuesta:

Observa el siguiente video:

Los **fenómenos físicos** que produce pueden ser luz (bombilla), calor (radiador eléctrico), movimiento (motores), etc.

¿Qué es la Electricidad?

La electricidad es un conjunto de fenómenos físicos que se producen cuando existe un **movimiento de los electrones** de los átomos que forman cualquier tipo de materia.

La energía es una magnitud que se puede **cuantificar (medir)** y para ello se han definido una serie de **unidades de medida.** Por lo tanto, tal como podemos determinar con cierta precisión la distancia entre dos ciudades, podemos calcular la energía necesaria para hervir un litro de agua o la electricidad que necesita una ampolleta para encender.

Las unidades para medir la energía se utilizan dependiendo de la fuente o la forma de generación. Por ejemplo la más usada es:

El Watt por hora (Wh): Esta unidad se emplea habitualmente para cuantificar (medir) la energía eléctrica.

Entonces...

¿Qué es la electricidad? Marca la opción.

- MOVIMIENTO DE ELECTRONES
- MOVIMIENTO DE WATT
- MOVIMIENTO DE VOLTAJE

Observa el siguiente circuito eléctrico simple y su simbología:

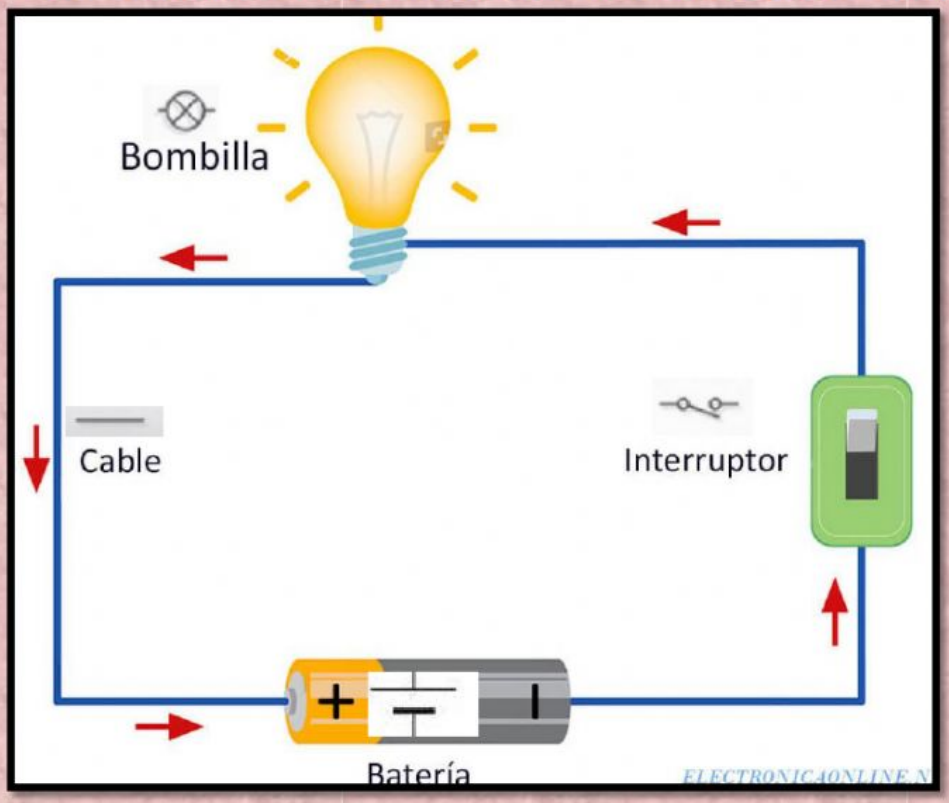

Une los componentes del circuito con su nombre.

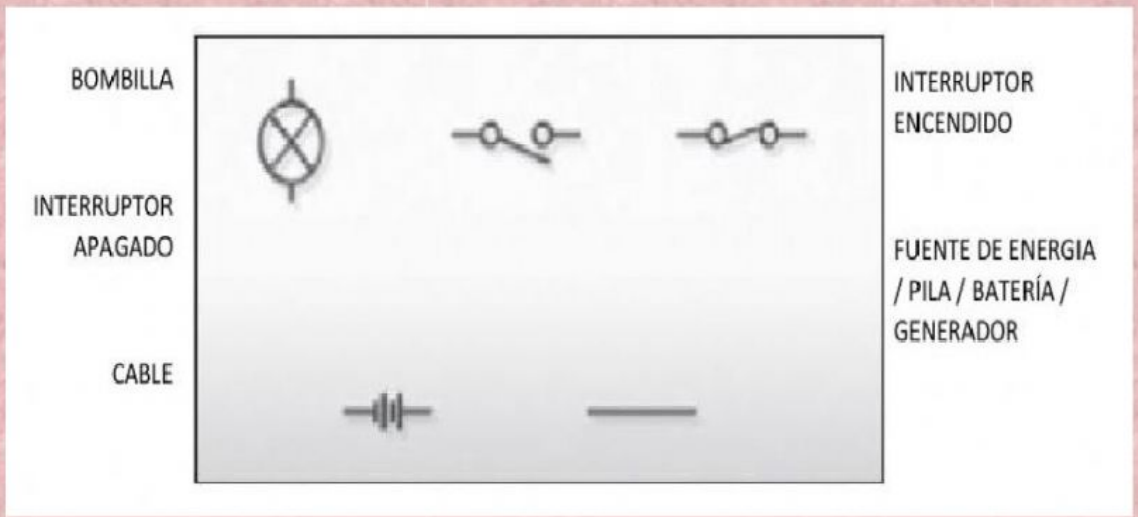

Coloca el nombre de cada componente en el circuito simple.

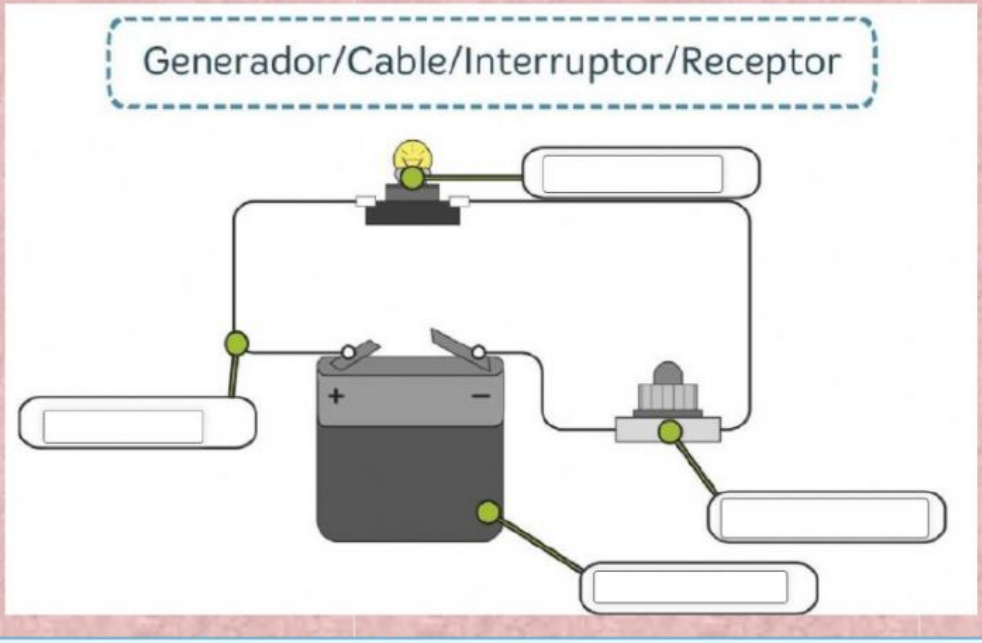

Observa los circuitos y únelos con el esquema que corresponde, te puedes ayudar observando la simbología anterior.

CIRCUITO EN PARALELO

CIRCUITO EN SERIE
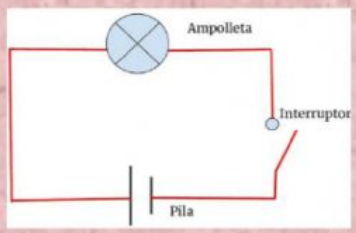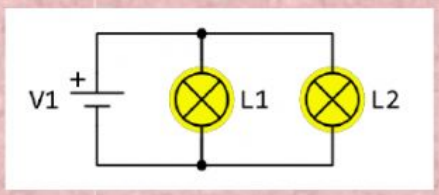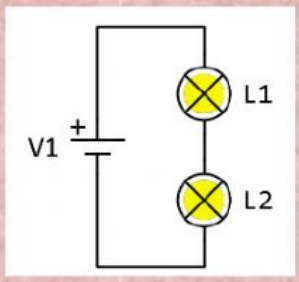
CIRCUITO SIMPLE