ТЕХНИЧЕСКО ЧЕРТАНЕ

1. Дадени са трите проекции и аксонометричното изображение на детайл (фиг 1). С цифри са изобразени точки в три проекции, а с букви са означени повърхнините им в аксонометричното изображение.

Определете на коя повърхнина от аксонометричното изображение на детайла се намира т. 1 ?

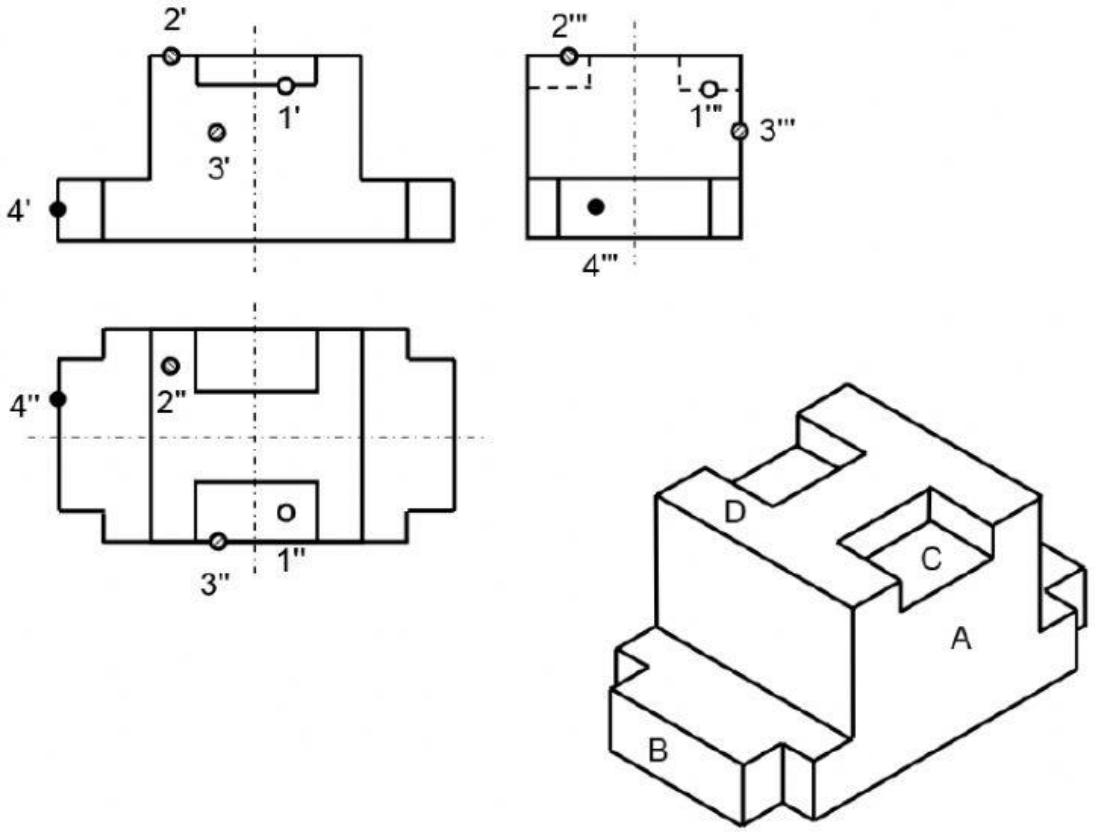

	ISO 2768-mK	Мащаб 1 : 1	Маса 0,8		Материал **45 БДС 5785-83**
Отг. отдел **МЕТЧ**	Техническа справка Иванова	Вид на документа Чертеж на детайл, А3			Статус на документа **одобрен**
ТУ-Габрово спец. КСТ фак. № 2070111	Изработил Петрова	Наименование **ТЯЛО**			**07.00.00.01**
	Одобрил Пенчев			Изм. 0	Дата на издаване 2007-07-07 / Език bg / Лист 1/1

Фиг. 1

Точка 1 се намира на повърхнина

2. На фиг. 1 е дадено тяло в две проекции, съставено от прости геометрични тела. Намерете съответствието между номер и геометрично тяло като ги свържете.

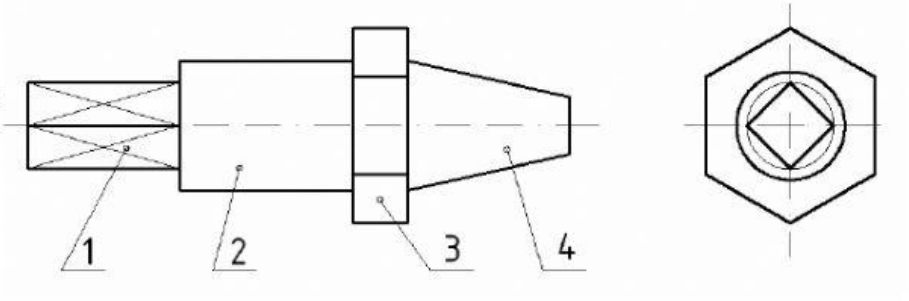

Фиг. 1

1	пресечен конус
2	призма шестостенна
3	призма квадратна
4	цилиндър

3. Даден е детайл с две проекции на фиг. 2.

На коя от посочените проекции правилно е изпълнен фронтален разрез на детайла?

В бланката за отговори запишете буквата на верния отговор.

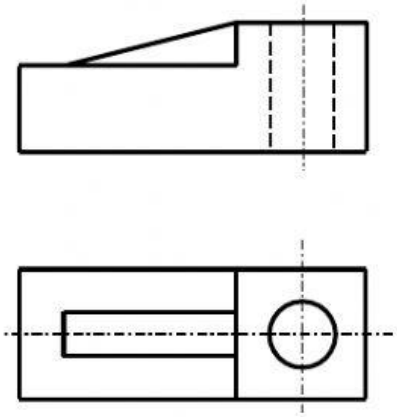

Фиг. 2

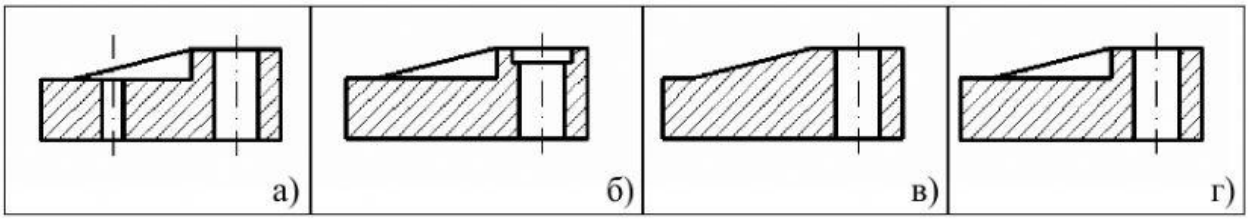

4. Даден е част от вал с външна резба и центрови отвор. На кой чертеж правилно е изобразено **сечение С – С**

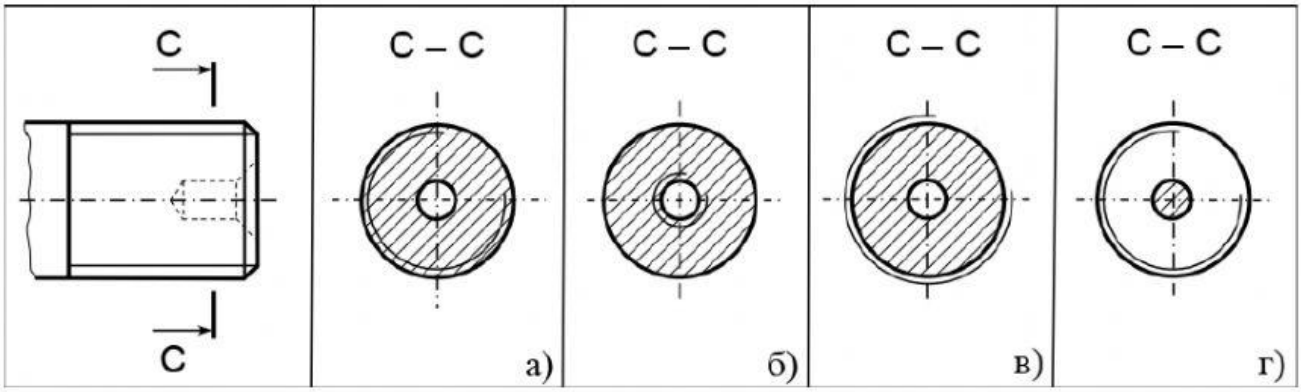

5. На кой чертеж е изобразено условно нитово съединение ?

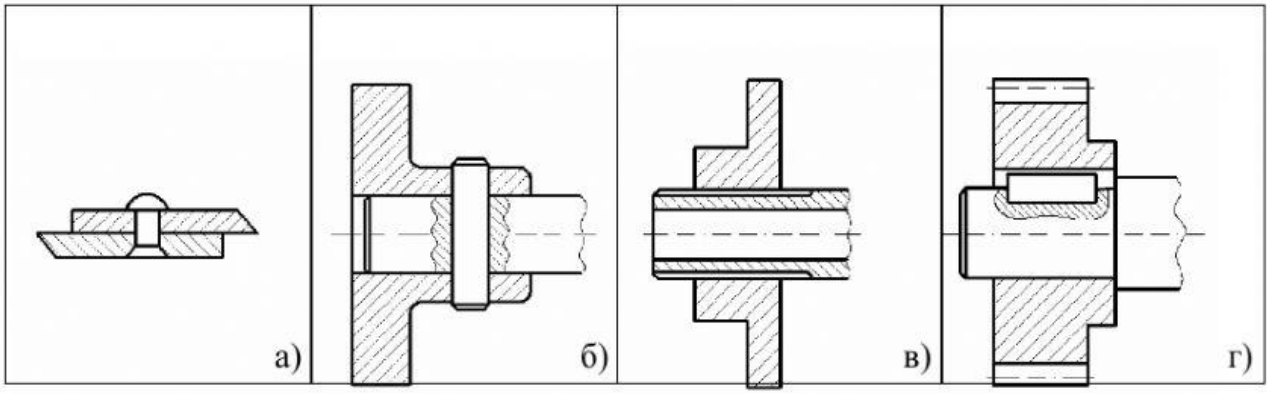

6. Дадени са резбови съединения. Посочете на кой чертеж е изобразено винтово съединение със скрита глава и прорез?

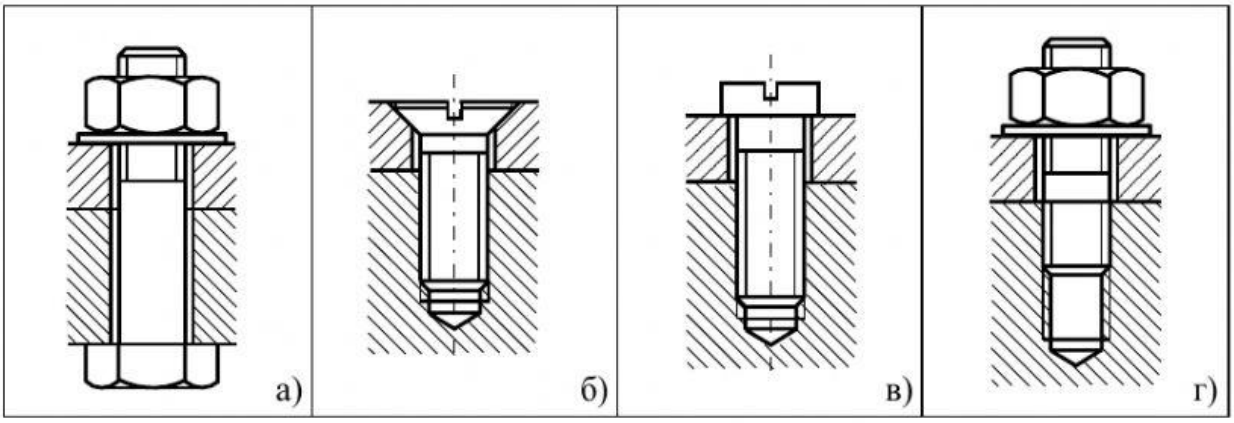

7. Дадено е означение на сглобка в сборен чертеж. На кой от валовете правилно е нанесен размера с допусковия знак ?

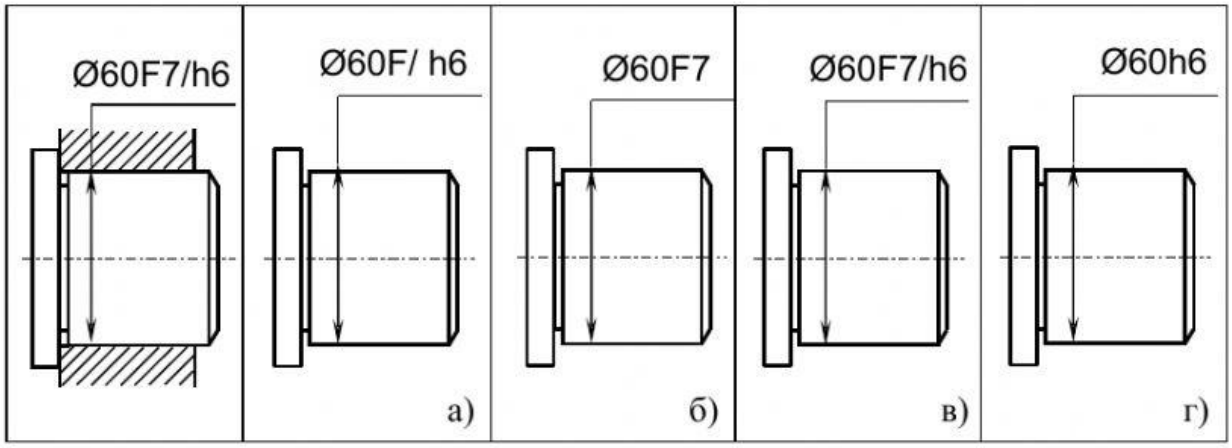

На **фиг. 2** е даден сборен чертеж на “Кондуктор”.

Разгледайте подробно чертежа на сглобената единица и отговорете на въпроси **8, 9, 10 и 11**:

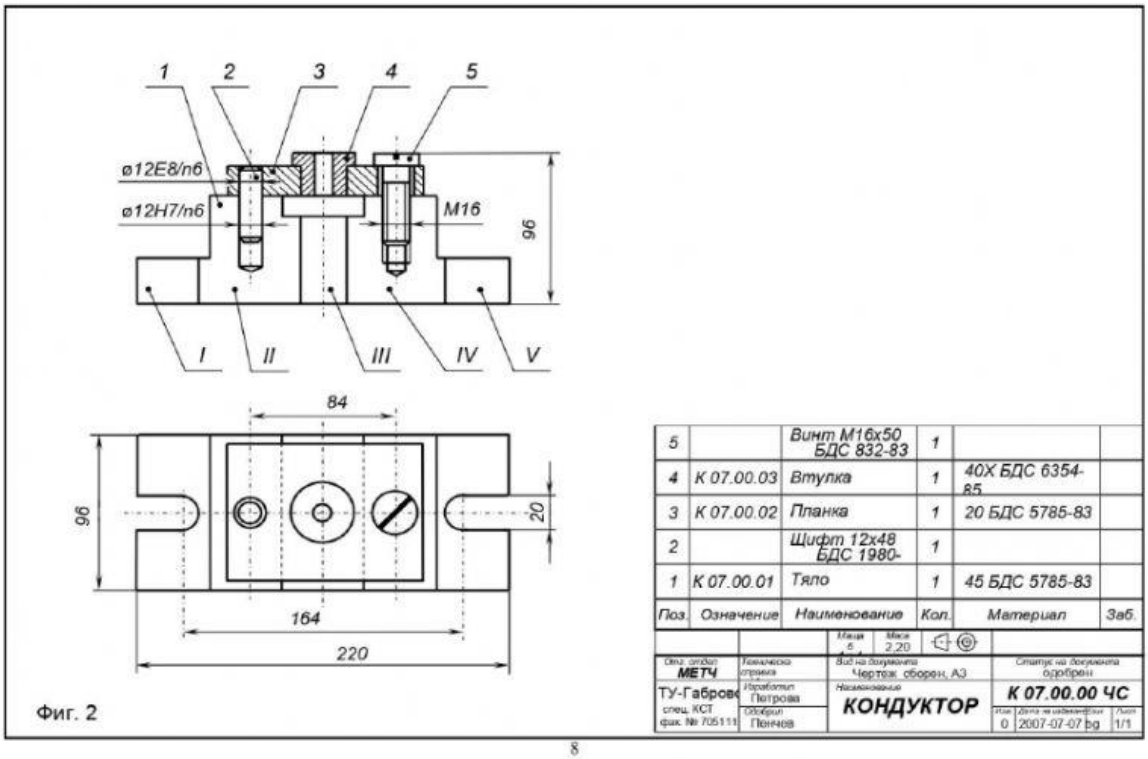

Фиг. 2

8

8. В сглобената единица е изпълнен фронтален разрез. Щриховката на разреза за детайл поз. №1 не е направена.

Определете кои части от изображенията, посочени с римски цифри в сборния чертеж, трябва да се щриховат при изпълнение на фронталния разрез за детайл поз. № 1.

Отговори	а)	б)	в)	г)
Означение с римски цифри на частите от изображенията за щриховане на детайл поз. 1 в сборния чертеж	I и II	I и III	II и IV	I и V

9. В сборен чертеж стандартизирани плътни детайли при разрез се изобразяват само в изглед.

Кои са тези детайли в чертежа на сглобената единица?

Отговори	а)	б)	в)	г)
Детайли поз. №... и поз. №... от сборния чертеж	1 и 2	2 и 3	3 и 5	2 и 5

10. В сборния чертеж е дадено резбово съединение. Определете вида на резбата на съединението?

а)	б)	в)	г)
трапецовидна	метрична	едисонова	цолова

11. Кои са габаритните размери на сглобената единица?

а)	б)	в)	г)
220x96x96	164x96x96	84x96x96	164x20x96