Baluarte

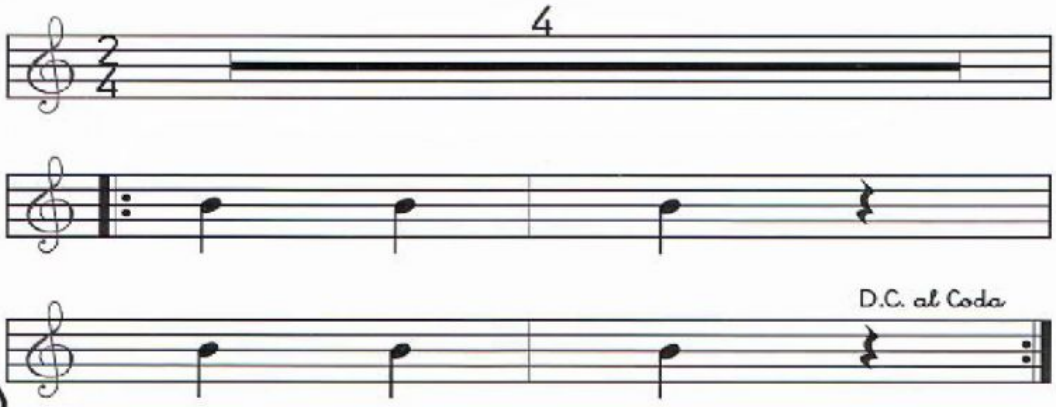

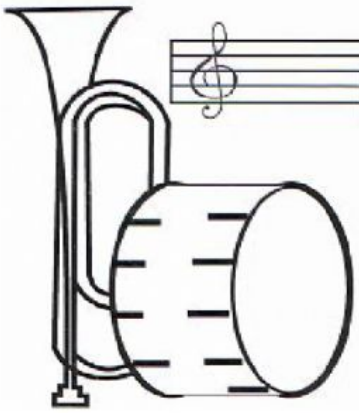

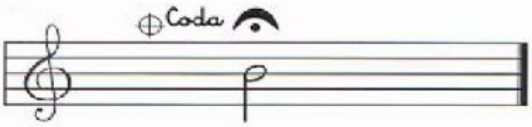

1. Escribe el nombre debajo de cada nota.

2. El pentagrama tiene _____ líneas y _____ espacios.

La negra dura _____ tiempo.

El silencio de negra también dura _____ tiempo.