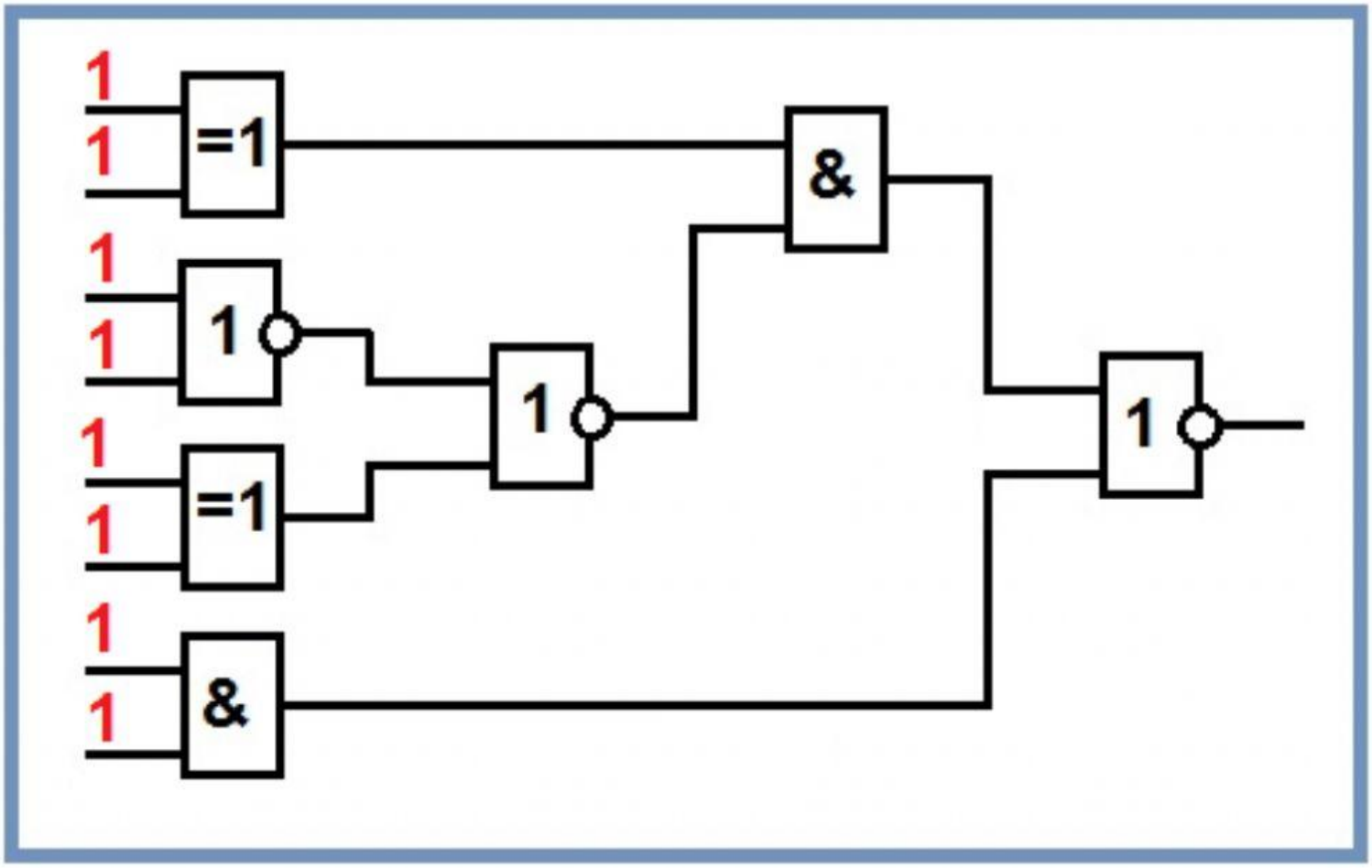
1
1
=1
1
1
1
1
1
=1
1
1
&
&
1
1