Redes de cubos y paralelepípedos.

1) **Observa cada red de cubo y únelas con el paralelepípedo que le corresponde.**

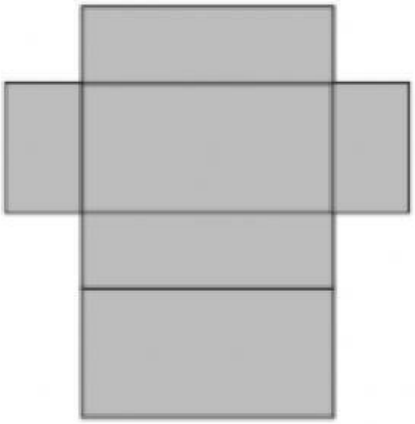

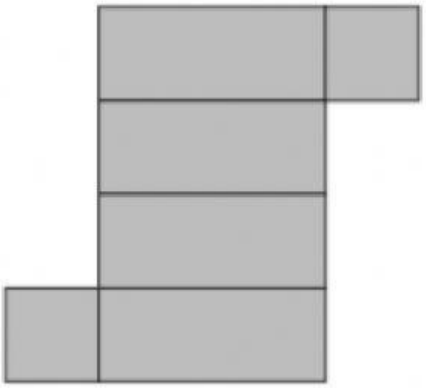

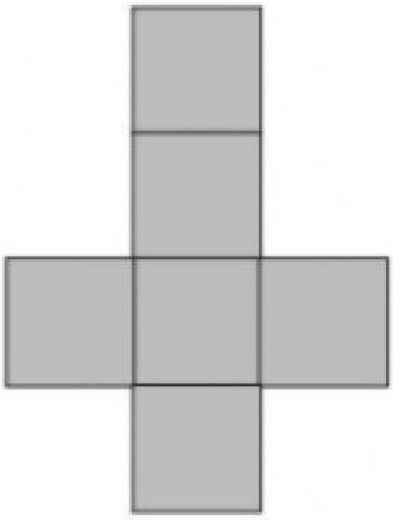

2) Cuanto miden las aristas de los siguientes paralelepípedos.

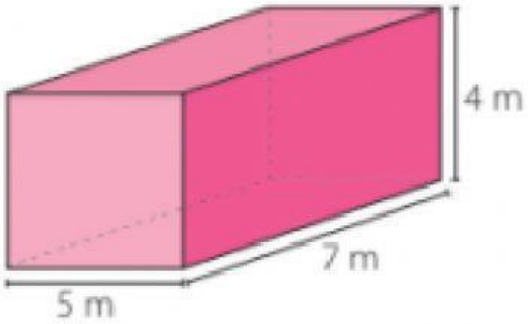

a) 4m, 8m y 6m.
b) 5m, 9m y 3m.
c) 5m, 7m y 4m.
d) 4m, 6m y 3m.

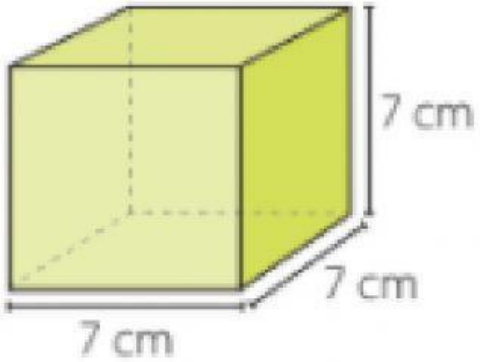

a) 5cm, 5cm y 5cm.
b) 6cm, 6cm y 6com
c) 4cm, 7cm y 6cm.
d) 7cm, 7cm y 7cm.

3) Calcula el área del siguiente paralelepípedos:

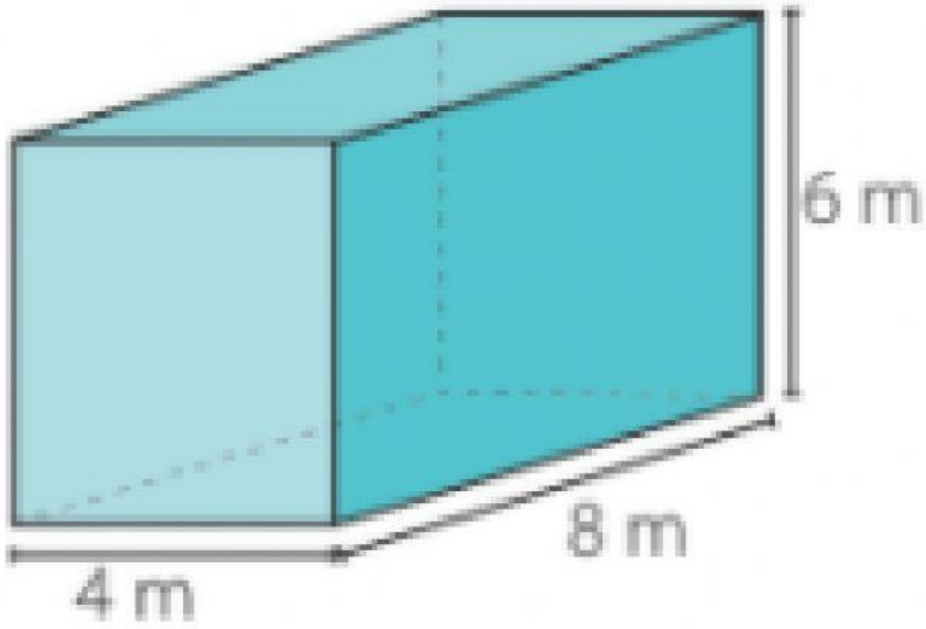

a) 196
b) 210
c) 208
d) 200