UNE CON LINEAS LOS NIÑOS IGUALES

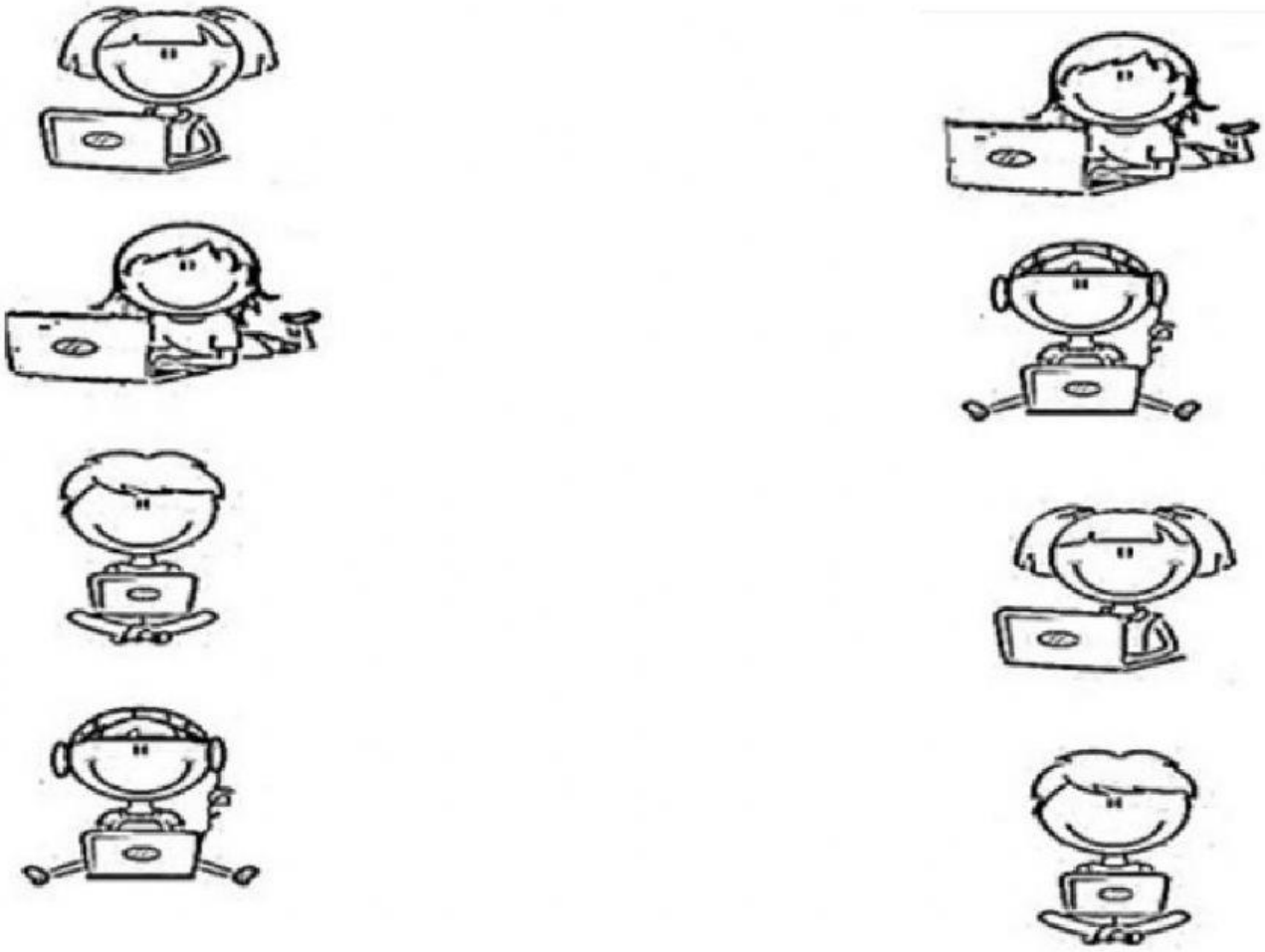

HAZ CLIC SOBRE LOS MOUSE QUE ESTAN DENTRO DE UN CUADRADO.

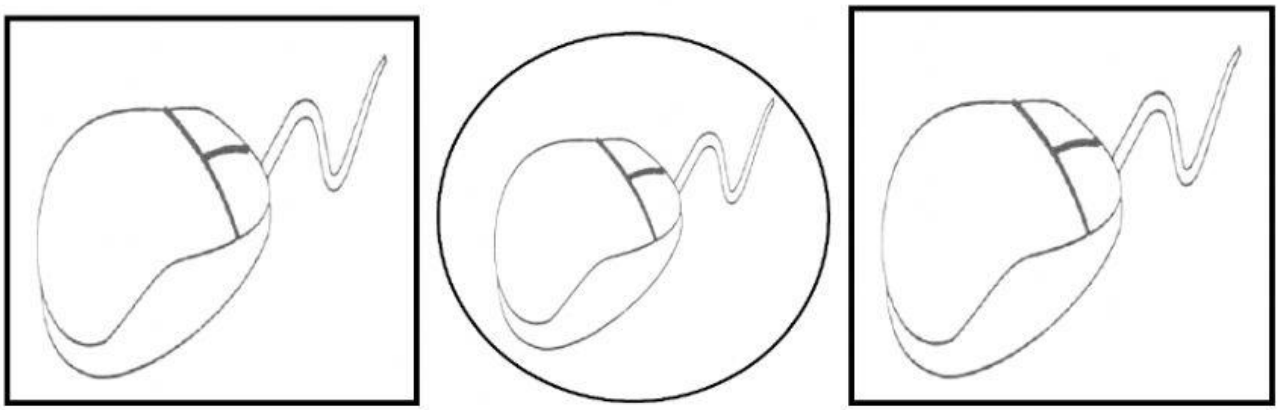

HAZ CLIC SOBRE LAS IMPRESORAS QUE ESTAN DENTRO DEL CUADRADO.

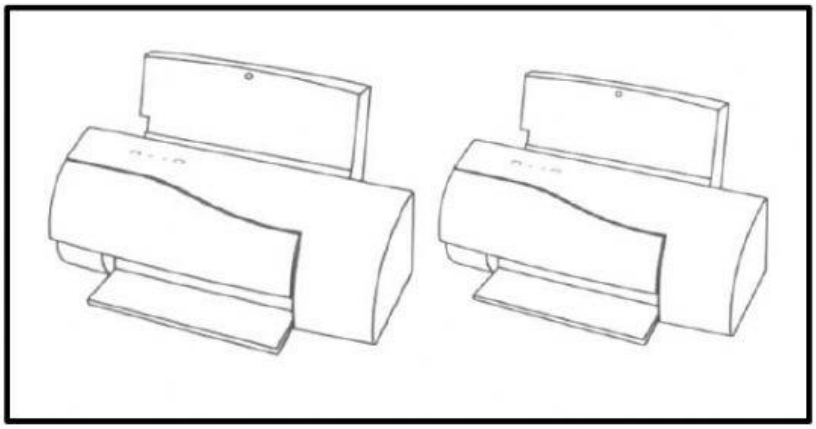

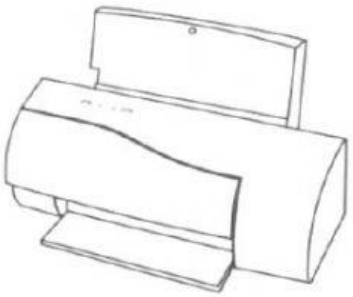

¡LAS SILUETAS SE ENCIMARON!

DESCUBRE EL TECLADO, EL MOUSE Y EL MONITOR Y HAZ CLIC SOBRE ELLOS.

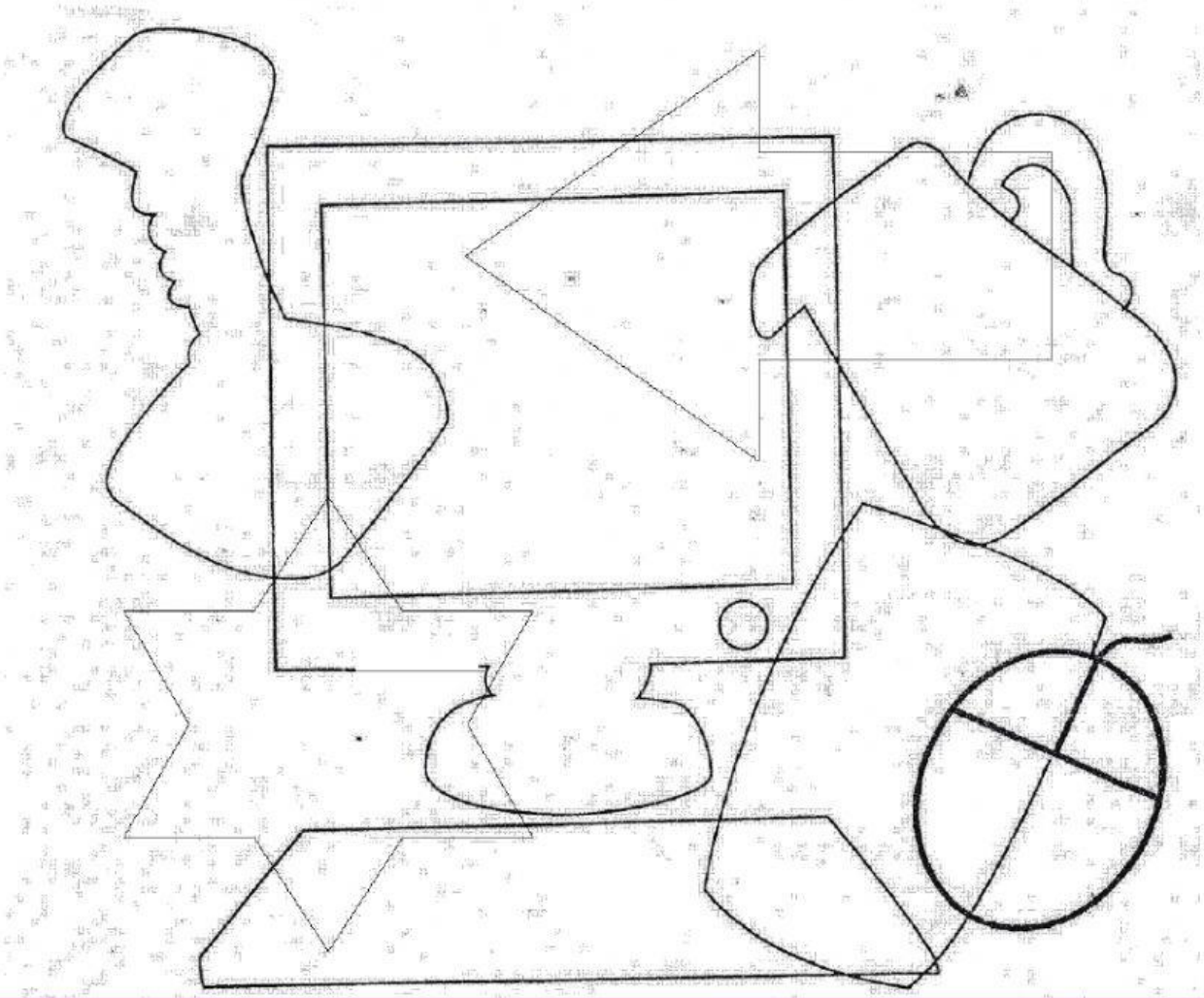
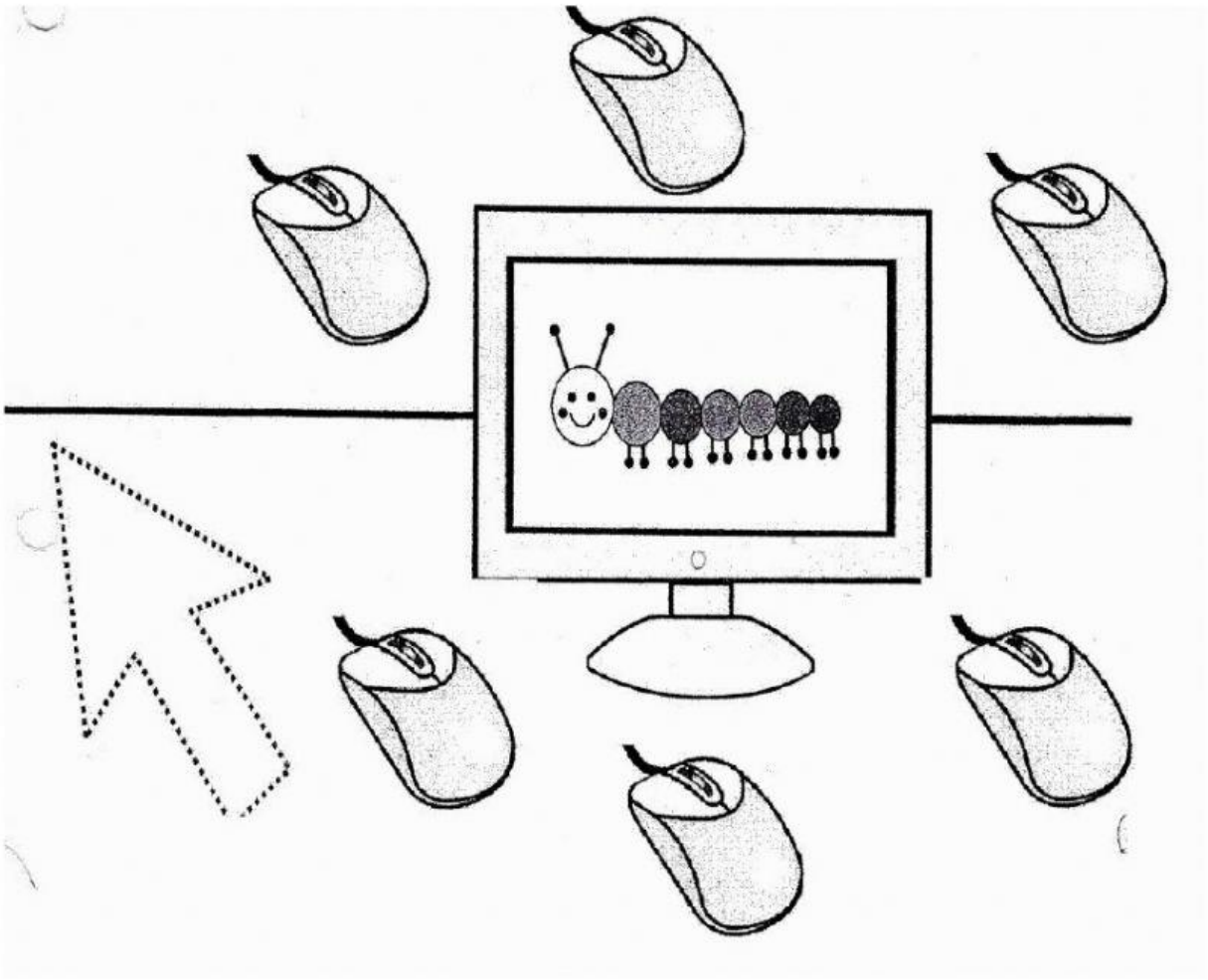
HAZ CLIC SOBRE LOS MOUSE QUE ESTAN DEBAJO DEL MONITOR.