GEOMETRÍA

CÁLCULO DE ÁREAS Y PERÍMETROS

1.- Escribe el nombre de estos paralelogramos y halla su área.

Debes tener en cuenta que para poner el resultado debes expresar el resultado de esta forma : dejando un espacio entre el número y la unidad de medida(**Ej.: 13 cm2)**

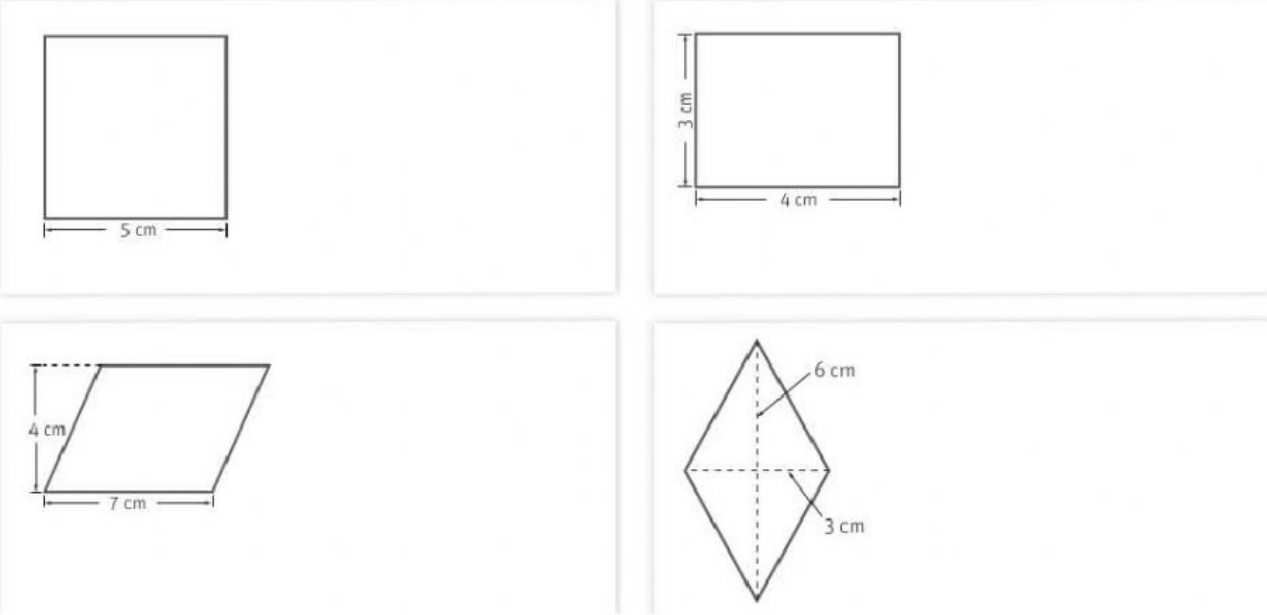

2.- Irene y David han comprado una parcela con forma de trapecio como el de la figura. Calcula su área.

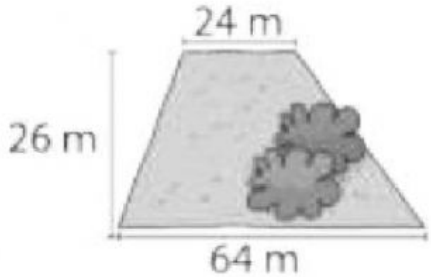

3.- Calcula el área de los siguientes triángulos

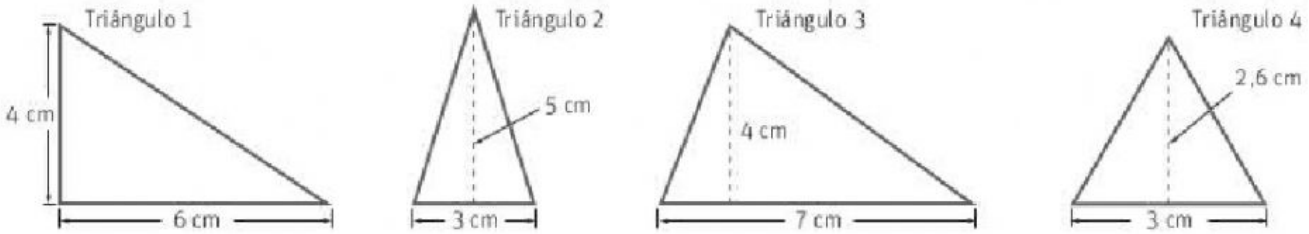

4.- Antonio y Beatriz están haciendo la maqueta de una casa que tiene un jardín como el de la figura. ¿Cuántos cm 2 ocupa el jardín?

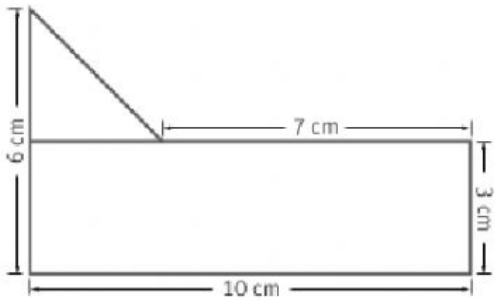

5.- ¿Qué nombre recibe la figura del dibujo? Calcula su perímetro y su área. **¡ OJO! Cuidado con la ortografía y los acentos.**

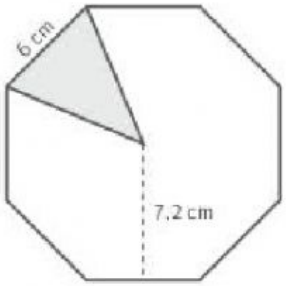

6.- Calcula el área de estas figuras.

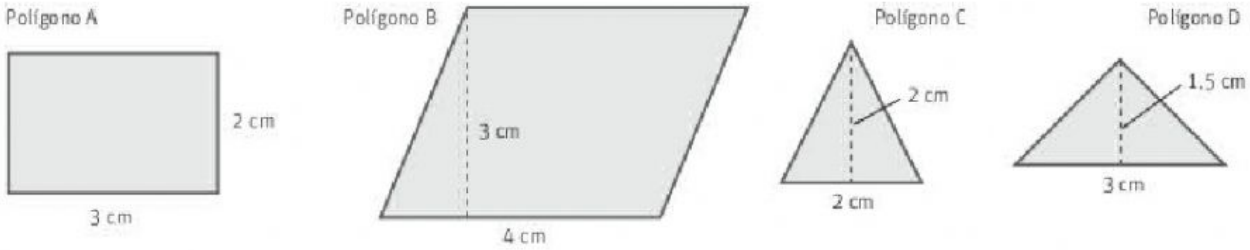

7.- Calcula el área y el perímetro de estos polígonos regulares.

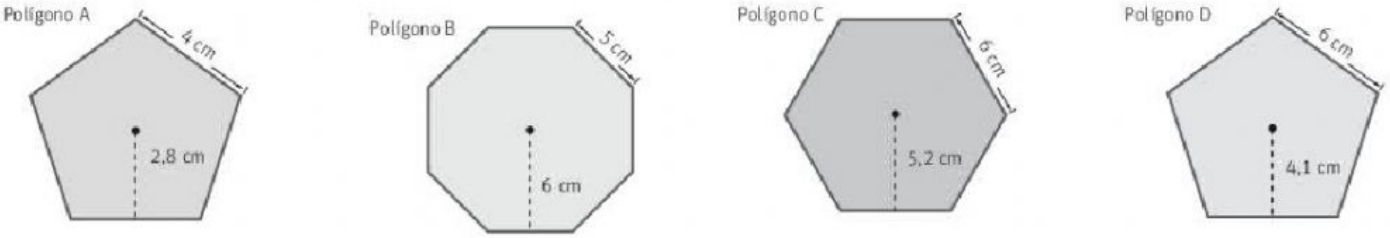
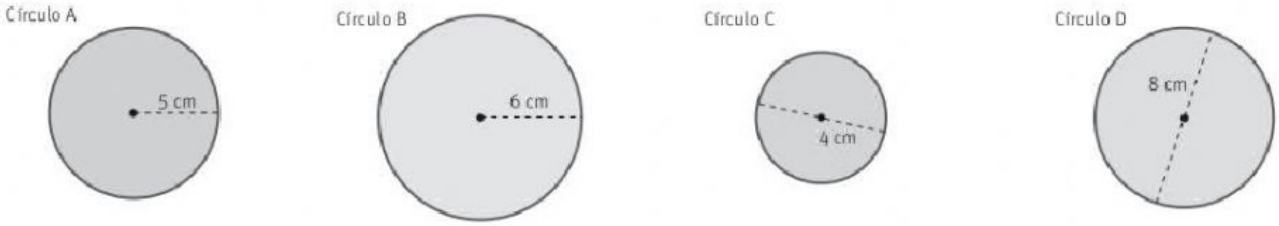
8.- Calcula la longitud de estas circunferencias y el área de los círculos correspondientes.