Nombre: _____ Fecha: _____

Grado y Grupo: _____ Educación Física

Prueba Badminton

Clasifica los golpes del volante

Golpes por encima de la cabeza	Golpes por debajo de la cabeza

Desliza la respuesta a lugar correcto arriba

CLEAR	DRIVE	DROP
NET DROP	SMASH	LOB O LIFT

Coloca en orden los golpes presentados en el gráfico de trayectoria del golpeo

Cuadro gráfico de la trayectoria de los golpeos

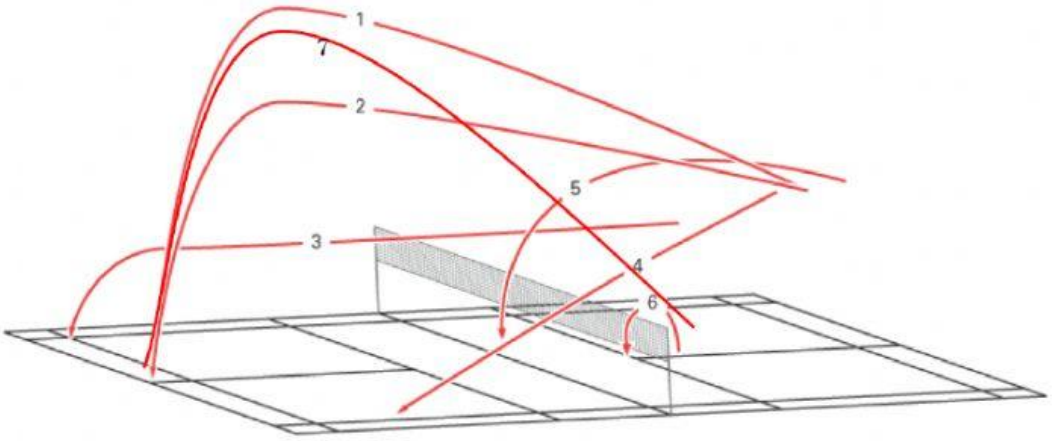

1.	
2.	
3.	
4.	
5.	
6.	
7.	

DROP
DRIVE
CLEAR (ATAQUE)
LOB
NET DROP
SMASH
CLEAR (ALTO)

LIVEWORKSHEETS

Clasifica la tabla de reglas básicas

	Individuales en Media Cancha	Individuales en Cancha Completa	Dobles
Cancha			
Área de Juego			
Reglas Básicas			
Formatos de Puntuación	1 juego a 20 puntos 1 juego a 21 puntos 1 juego a 15 puntos 1 juego a 11 puntos	El mejor de 3 juegos a 21 puntos El mejor de 3 juegos a 15 puntos El mejor de 3 juegos a 11 puntos Juegos por tiempos	

LIVEWORKSHEETS

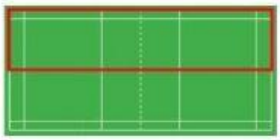

- Se juega hasta las líneas laterales internas
- Se juega hasta las líneas del fondo
- La parte delantera de la cancha está excluida en el servicio

- Con cada jugada, hay punto
- El lado que ganó la jugada suma un punto en su marcador
- El lado que ganó la jugada hace el próximo saque
- Si el marcador del servidor es par, se saca a la derecha
- Si el marcador del servidor es impar, se saca a la izquierda
- El mismo jugador sigue sacando hasta perder un punto
- Los jugadores solo cambian de lado si ganan un punto al sacar ellos

- Área corta y ancha en el servicio
- Luego del servicio, se juega la cancha completa
- La parte delantera de la cancha está excluida en el servicio

- Área larga y estrecha
- Se juega hasta la línea lateral externa
- Se juega hasta las líneas del fondo
- La parte delantera de la cancha está excluida en el servicio

- Con cada jugada, hay punto
- El lado que ganó la jugada suma un punto en su marcador
- El lado que ganó la jugada hace el próximo saque
- Si el marcador del servidor es par, se saca a la derecha
- Si el marcador del servidor es impar, se saca a la izquierda

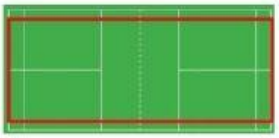

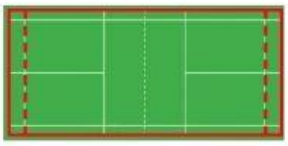

- Con cada jugada, hay punto ("Si hay saque, hay punto")
- El lado que ganó la jugada suma un punto en su marcador
- El lado que ganó la jugada hace el próximo saque

LIVEWORKSHEETS