CUERPOS GEOMÉTRICOS

1. Calcula el volumen de las siguientes figuras:

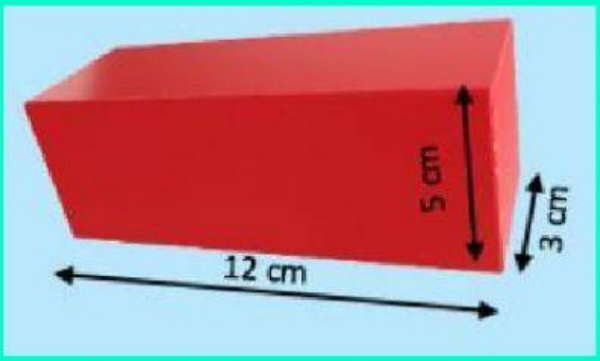

Volumen = _____ cm³

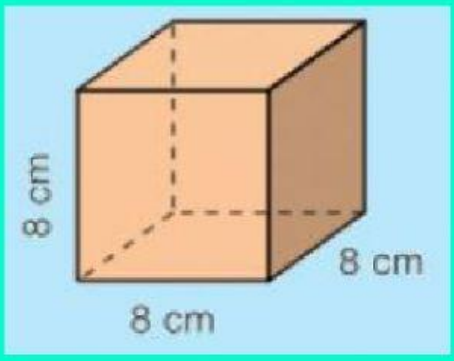

Volumen = _____ cm³

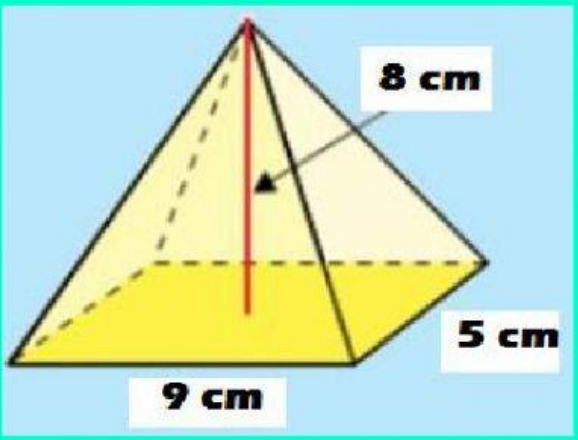

Volumen = _____ cm³

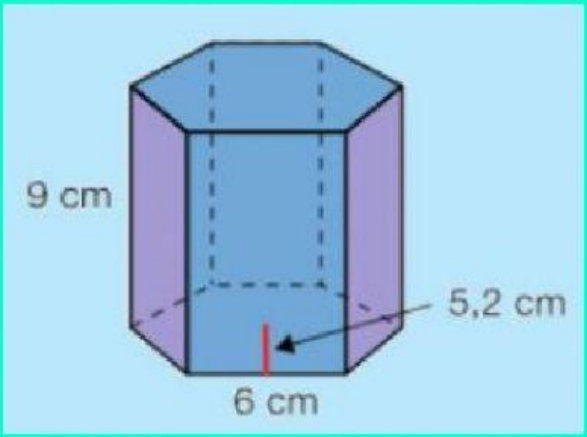

Volumen = _____ cm³

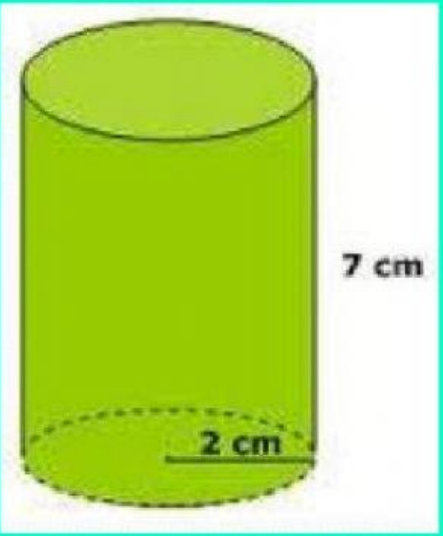

Volumen = _____ cm³

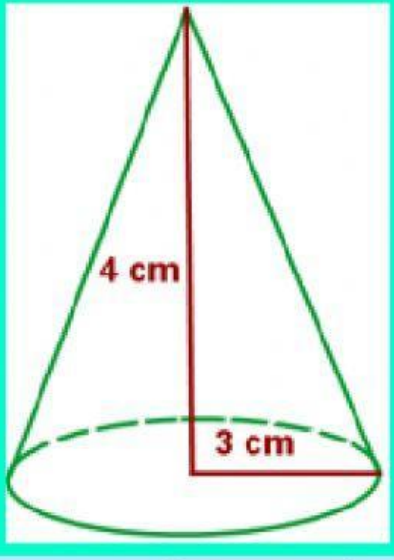

Volumen = _____ cm³

2. Calcula el volumen del cono del helado que se encuentra sobre una servilleta de 8 cm de lado.

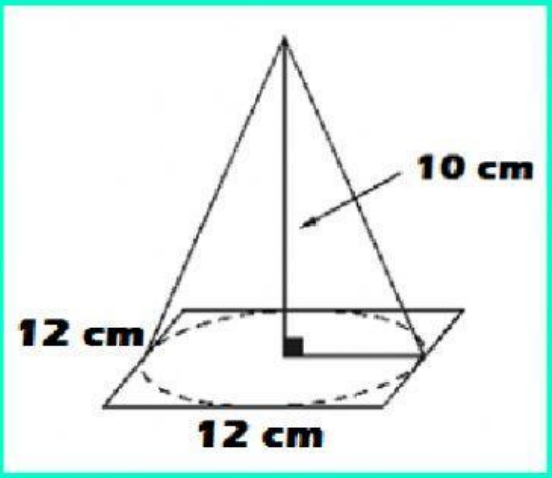

Volumen = _____ cm^3

3. ¿Cuál es el volumen de la maqueta que he realizado para mi trabajo de Plástica?

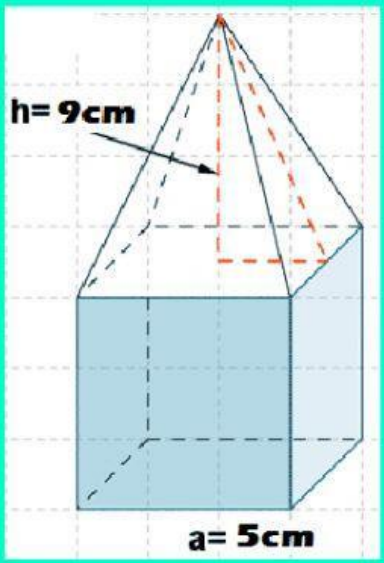

Volumen = _____ cm^3

4. Halla el volumen de un prisma octogonal cuya arista lateral mide 4 cm y la apotema 2,5 y su altura es de 15 cm.

Volumen = _____ cm^3

5. Una fábrica de cristal produce jarrones cilíndricos de 8 cm de diámetro y 12 cm de altura.
¿Qué cantidad de cristal necesita para elaborar cada vaso?

Volumen = _____ cm^3