LAS ROCAS Y LOS MINERALES

LA TIERRA Y SUS PARTES

1. Completa con las palabras de la derecha. (Consulta el libro si lo necesitas).

La Tierra tiene forma de una ……, un poco achatada en los ……. y ensanchada en el …… .
Desde el espacio, se ve de color azul, blanco, marrón y verde, debido a sus cuatro capas: ……, hidrosfera, …… y geosfera.

biosfera
esfera
ecuador
polos
atmósfera

2. Escribe las partes de la geosfera (la parte sólida de la Tierra).

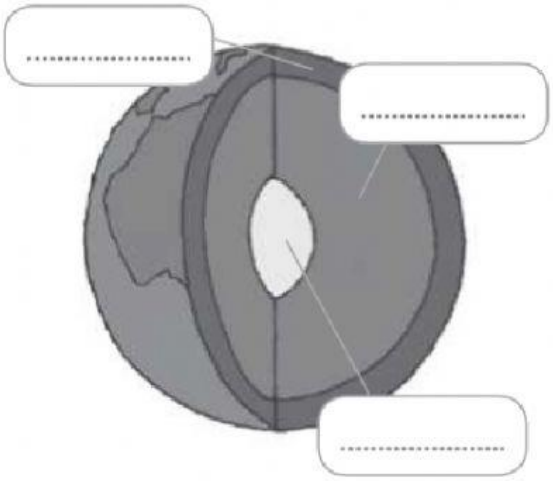

MANTO
CORTEZA
NÚCLEO

3. Relaciona cada parte de la Tierra con su definición.

Atmósfera	A	1	Parte sólida de la Tierra compuesta por rocas y metales.
Hidrosfera	B	2	Capa de aire que rodea al planeta.
biosfera	C	3	Conjunto de agua que cubre la superficie terrestre.
Geosfera	D	4	Está en la geosfera y es donde se encuentran las rocas.
Listosfera	E	5	Conjunto de seres vivos que habitan en la Tierra.