PC SÍTĚ - rozdělení

Součástí které sítě je INTERNET?

MAN, WAN	LAN	PAN

PAN:

Propojujeme zde:

PC a další PC o patrno níž v domě

PC a server

MOBIL a PC

Bezdrátové sítě: (w) ……, (b) …….. , nebo přes kabel.

Postup při propojení mobilu a PC (uspořádej vpravo (nahoře - co uděláš nejdřív):

Klikneš na „povolit přenos dat“
Spojíš mobil kabelem s PC
Překopíruješ data (DCIM/CAMERA)

⇨

LAN:

Propojení PC a jiných zařízení v rámci:

Jednoho PC	PC v domě	PC ve městě	PC na světě	PC ve firmě

MAN, WAN

Propojení celého světa. Patří zde WWW (W) …….. (W) …… (W) …….

LIVEWORKSHEETS

MAN, WAN	LAN	PAN

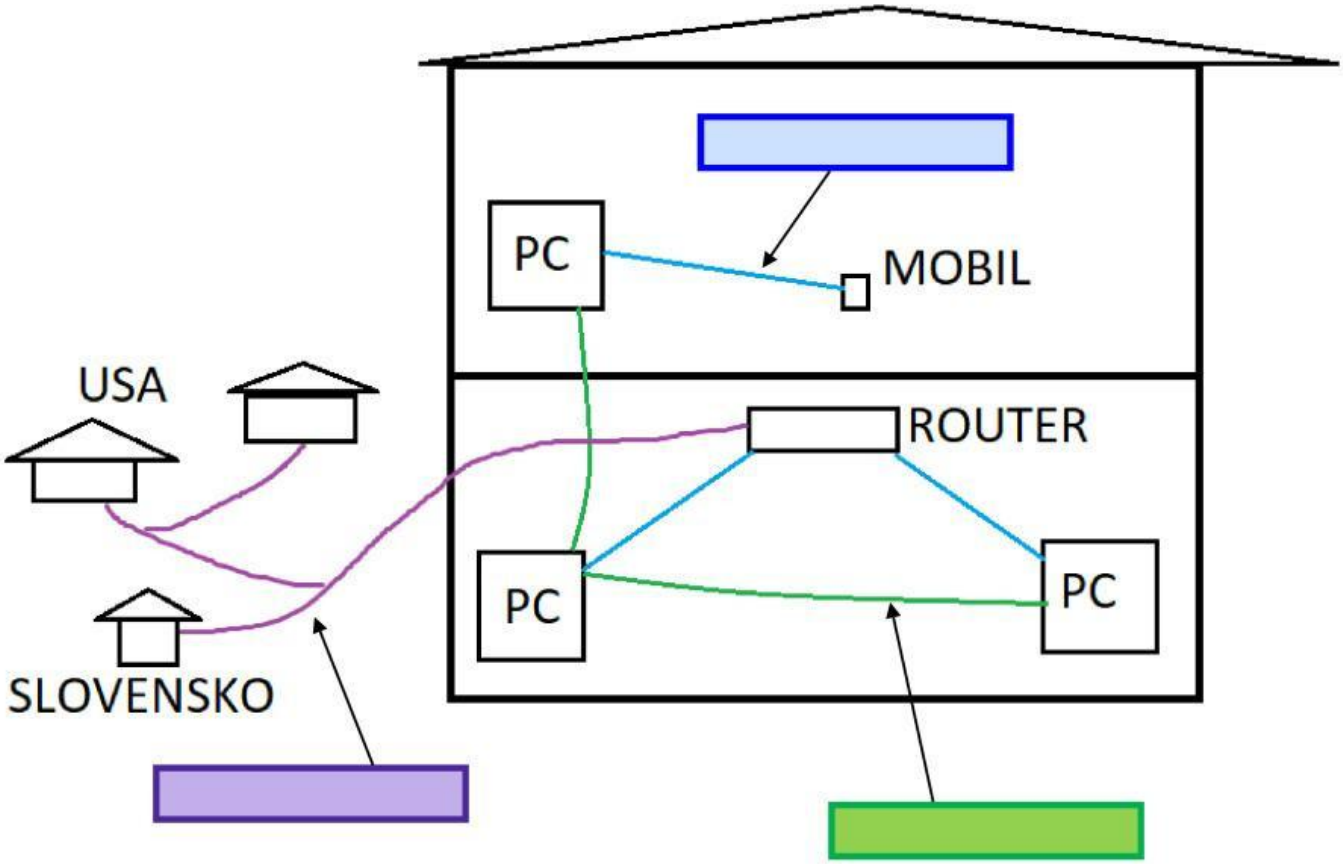

LIVEWORKSHEETS