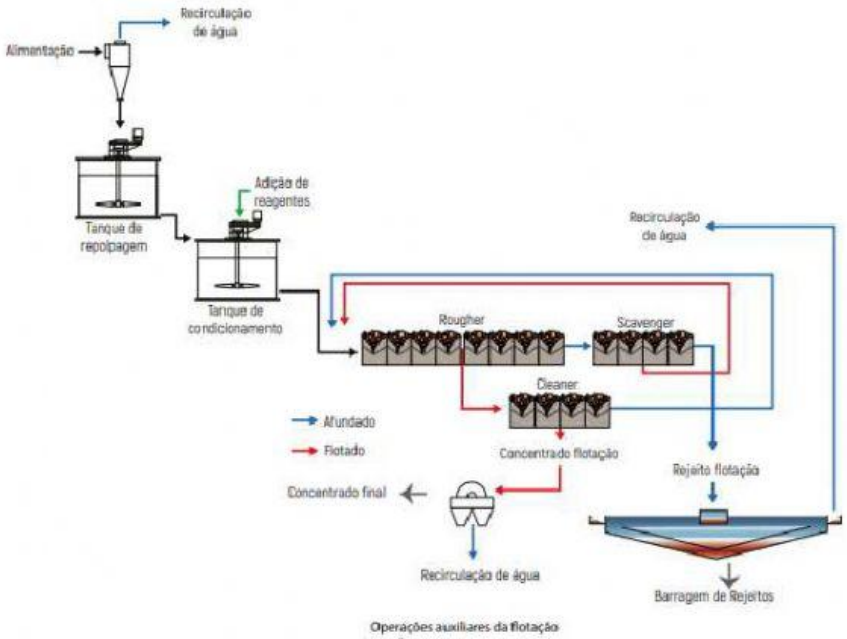

Operações auxiliares da flotação

1) Arraste as palavras para seu respectivo lugar.

Os tanques utilizados nas operações auxiliares de flotação são de formato cilíndrico e compostos por hélices para a_____. Os tanques de condicionamento apresentam sistemas de dosagem e_____.

Como em toda operação de concentração, também para a flotação, é difícil obter-se e a recuperação desejados numa única etapa. Genericamente, executa-se uma primeira flotação, chamada_____ onde se obtém um concentrado pobre e um _____que ainda contém teores dos_____.

O concentrado é relavado numa segunda flotação, denominada_____, onde é produzido um concentrado que alimenta a última etapa de concentração produzindo um _____e um rejeito de teor elevado.

O rejeito _____é repassado uma outra flotação chamada _____onde se obtém um rejeito muito pobre _____ e um concentrado_____.

minerais úteis	**Rougher**	**scavenger**
alimentação de reagentes	**cleaner**	**rejeito final**
rejeito	**rougher**	**concentrado final**
agitação da polpa	**recirculado**	

LIVEWORKSHEETS

2) Arraste e coloque os nomes de cada parte da flotação de coluna e mecânica

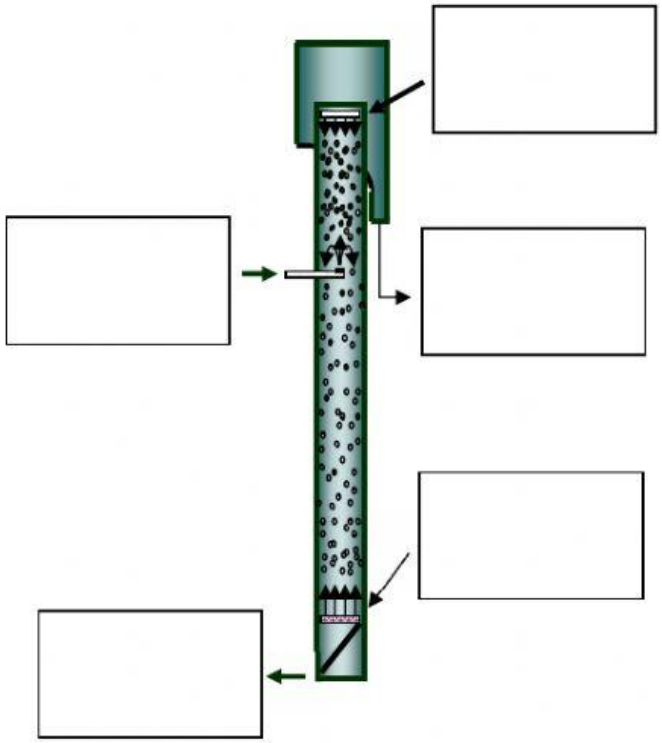

Aeração por Borbulhadores **Afundado** **Água de Lavagem**

Alimentação **Flotado**

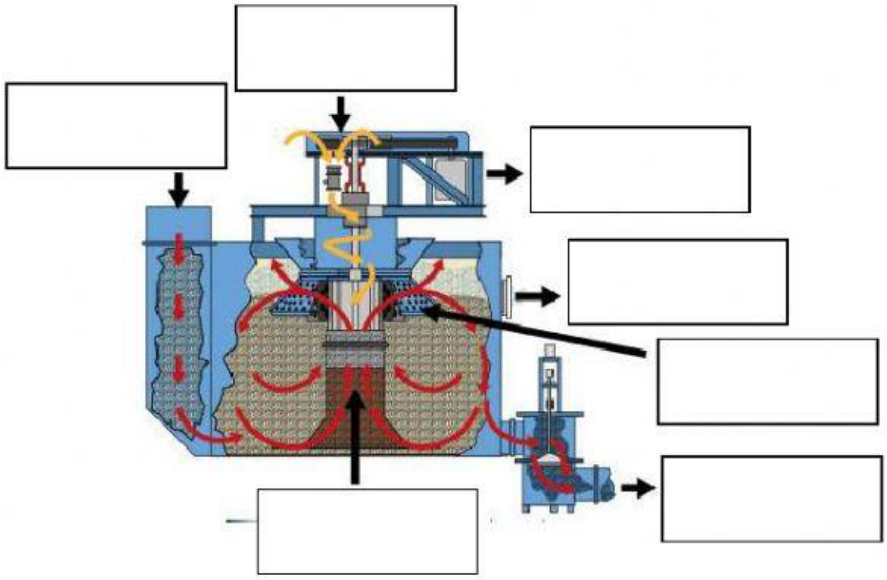

Sucção do ar **Acionamento** **Alimentação da polpa**

Produto flotado **Estator** **Produto afundado**

Rotor

LIVEWORKSHEETS