EXAMEN SUPERACION DE CIRCUITOS

1)

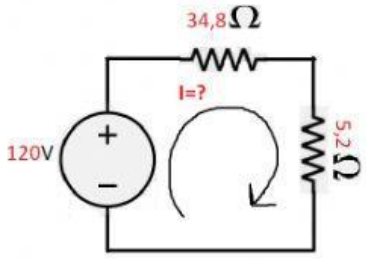

I= _____ A

2)

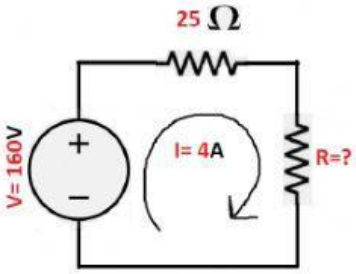

R= _____ Ω

3)

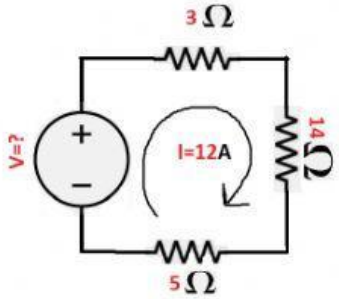

V= _____ V

4)

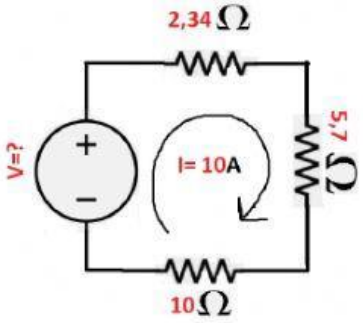

V= _____ V

LIVEWORKSHEETS