BÀI 10: GHÉP NGUỒN THÀNH BỘ

Họ và tên: ……..Lớp:……...

I/ TRẮC NGHIỆM.

Câu 1: Việc ghép nối tiếp các nguồn điện để được bộ nguồn có

A. suất điện động lớn hơn các nguồn có sẵn **B.** suất điện động nhỏ hơn các nguồn có sẵn

C. điện trở trong nhỏ hơn các nguồn có sẵn **D.** điện trở trong bằng điện trở mạch ngoài

Câu 2: Bộ nguồn song song là bộ nguồn gồm các nguồn điện

A. có các cực đặt song song với nhau

B. với các cực thứ nhất được nối bằng dây dẫn vào một điểm và các cực còn lại được nối vào điểm khác

C. được mắc thành hai dãy song song, trong đó mỗi dãy gồm một số nguồn mắc nối tiếp

D. với các cực dương được nối bằng dây dẫn vào một điểm và các cực âm được nối vào điểm khác.

Câu 3: Việc ghép song song các nguồn điện để được bộ nguồn có

A. suất điện động lớn hơn các nguồn có sẵn **B.** suất điện động nhỏ hơn các nguồn có sẵn

C. điện trở trong nhỏ hơn các nguồn có sẵn **D.** điện trở trong bằng điện trở mạch ngoài

Câu 4: Bộ nguồn nối tiếp là bộ nguồn gồm các nguồn điện

A. đặt liên tiếp cạnh nhau

B. với các cực được nối liên tiếp với nhau

C. mà các cực dương của nguồn này nối với cực âm của nguồn điện tiếp sau

D. với các cực cùng dấu được nối liên tiếp nhau

Câu 5: Ghép 3 pin giống nhau nối tiếp mỗi pin có suất điện độ 3 V và điện trở trong 1 Ω. Suất điện động và điện trở trong của bộ pin là

A. 9 V và 3 Ω. **B.** 9 V và $\frac{1}{3}$ Ω. **C.** 3 V và 3 Ω. **D.** 3 V và $\frac{1}{3}$ Ω.

Câu 6: Ghép song song một bộ 3 pin giống nhau loại 9 V – 1 Ω thì thu được bộ nguồn có suất điện động và điện trở trong là

A. 3 V – 3 Ω. **B.** 3 V – 1 Ω. **C.** 9 V – 3 Ω. **D.** 9 V – $\frac{1}{3}$ Ω.

LIVEWORKSHEETS

II. TỰ LUẬN:

Bài 1: Cho sơ đồ mạch điện như hình vẽ

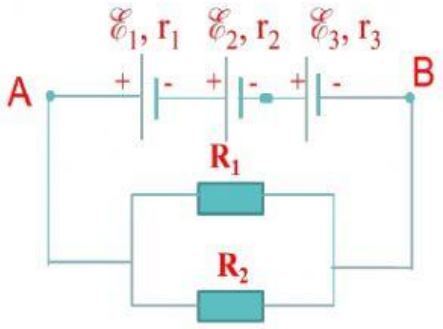

$R_1 = 2(\Omega); R_2 = 6(\Omega)$

$\xi_1 = 3(V); \xi_2 = 2(V); \xi_3 = 4(V)$

$r_1 = 1,5(\Omega); r_2 = 0,5(\Omega); r_3 = 2,5(\Omega)$

Hãy xác định:

a) *Điện trở tương đương mạch ngoài ?*
b) *Suất điện động của bộ nguồn? Điện trở trong của bộ nguồn?*
c) *Cường độ dòng điện chạy trong toàn mạch?*

Bài 2: Cho sơ đồ mạch điện như hình vẽ

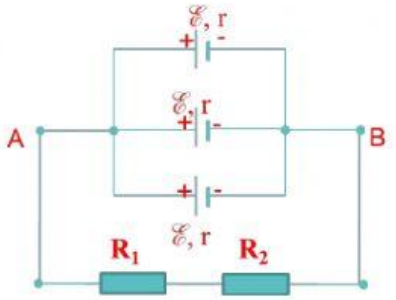

Mỗi nguồn có suất điện động bằng 5V, điện trở trong bằng 3Ω

$R_1 = 3(\Omega); R_2 = 6(\Omega)$

Hãy xác định:

a,Điện trở tương đương mạch ngoài ?

b, Suất điện động của bộ nguồn? Điện trở trong của bộ nguồn?

c, Cường độ dòng điện chạy trong toàn mạch?

LIVEWORKSHEETS