

LEMBAR KERJA PESERTA DIDIK

IKATAN KOVALEN

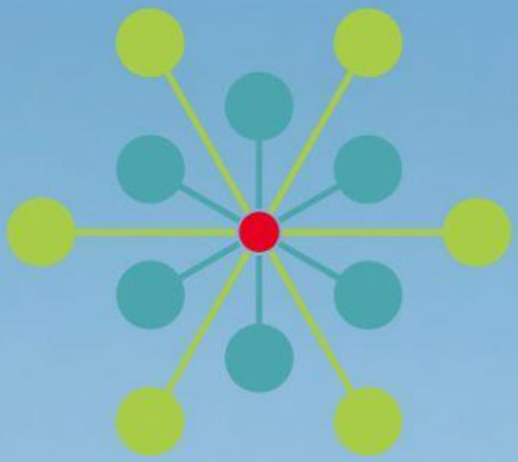

Mata pelajaran : KIMIA
Kelas : X
Nama :
Kelas :

LIVEWORKSHEETS



KOMPETENSI DASAR

3.4 Membandingkan ikatan ion,ikatan kovalen, ikatan kovalen koordinasi, dan ikatan logam serta kaitannya dengan sifat zat

INDIKATOR PENCAPAIAN KOMPETENSI

3.4.1. menganilisis proses pembentukan ikatan kovalen
3.4.2. mengidentifikasi jenis ikatan dalam senyawa kovalen

PETUNJUK

1. Berdoalah sebelum memperlajari lkpd ini
2. Lembar kerja peserta didik atau lkpd ini berisi beberapa kaitannya yang diterapkan dalam pembelajaran
3. Bacalah terlebih dahulu permasalahan yang ada pada setiap kegiatan, kemudian kerjakan dengan teliti
4. Pengunaan lkpd ini diharapkan dapat meningkatkan pemahaman peserta didik terhadap materi ikatan kovalen

LIVEWORKSHEETS

KEGIATAN 1

SCAN BARCODE DAN SIMAK SERTA PAHAMI VIDEO DIBAWAH INI



LIVEWORKSHEETS

KEGIATAN 2

Pilihan jawaban yang benar antara A,B,C,D dan E

1. Senyawa yang terbentuk dari unsur- unsur yang berikatan secara kovalen disebut.....
   A. Senyawa Ion
   B. Senyawa Kovalen
   C. Molekul Unsur
   D. Senyawa Molekul
   E. Molekul Senyawa

2. Senyawa yang mempunyai ikatan kovalen rangkap dua adalah……
   A. NH_3
   B. H_2O
   C. CO_2
   D. PCl_3
   E. N_2

LIVEWORKSHEETS

KEGIATAN 3

Tariklan garis pada kotak yang memuat jawaban yang benar

Ikatan kovalen tunggal	 Molekul oksigen
Ikatan kovalen rangkap dua	 Molekul Nitrogen
Ikatan kovalen rangkap tiga	 Molekul Hidrogen

LIVEWORKSHEETS

KEGIATAN 4

TENTUKAN JENIS IKATAN KOVALEN PADA SENYAWA DIBAWAH INI DENGAN CARA TAHAN DAN TARIK PADA IKATAN KOVALEN PADA ARAH KOTAK KOSONG.

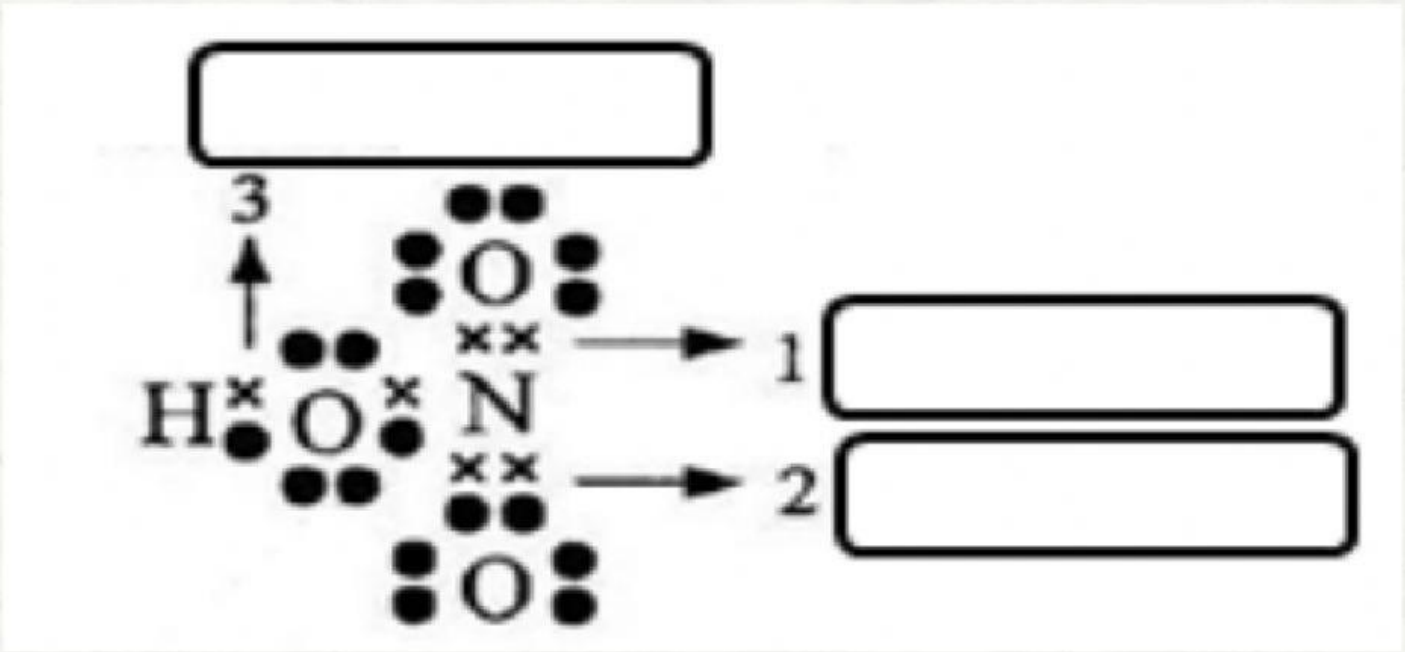

ikatan Kovalen tunggal

ikatan Kovalen rangkap dua

ikatan Kovalen rangkap tiga

ikatan Kovalen koordinasi

LIVEWORKSHEETS