NOM: ..... DATA: .....

MATEMÀTIQUES

RELACIONA CADA DIBUIX AMB EL SEU NÚMERO I DESPRÉS ESCRIU-LO:

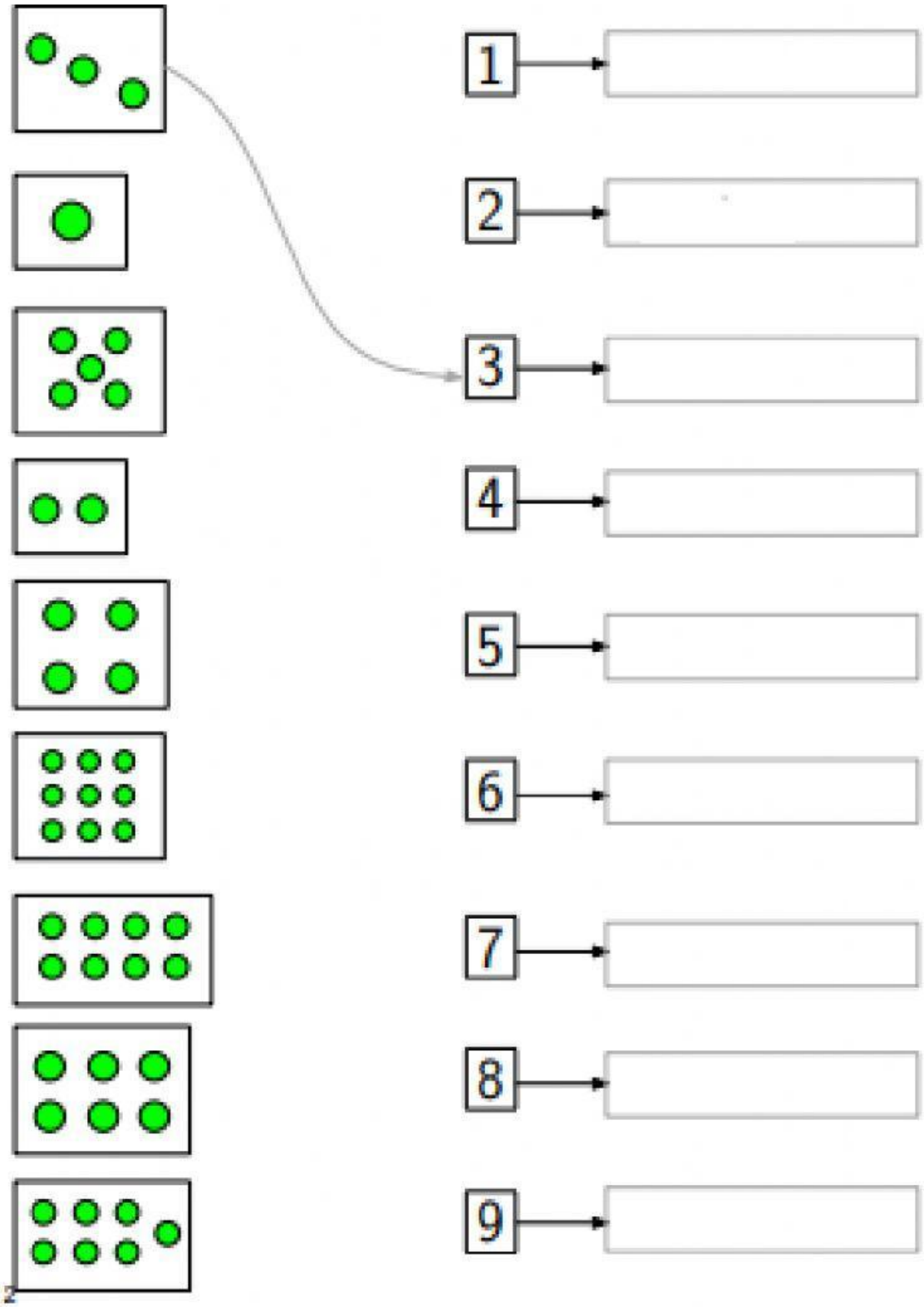

LIVEWORKSHEETS