Decenas netas

- Escribe en letras los números.

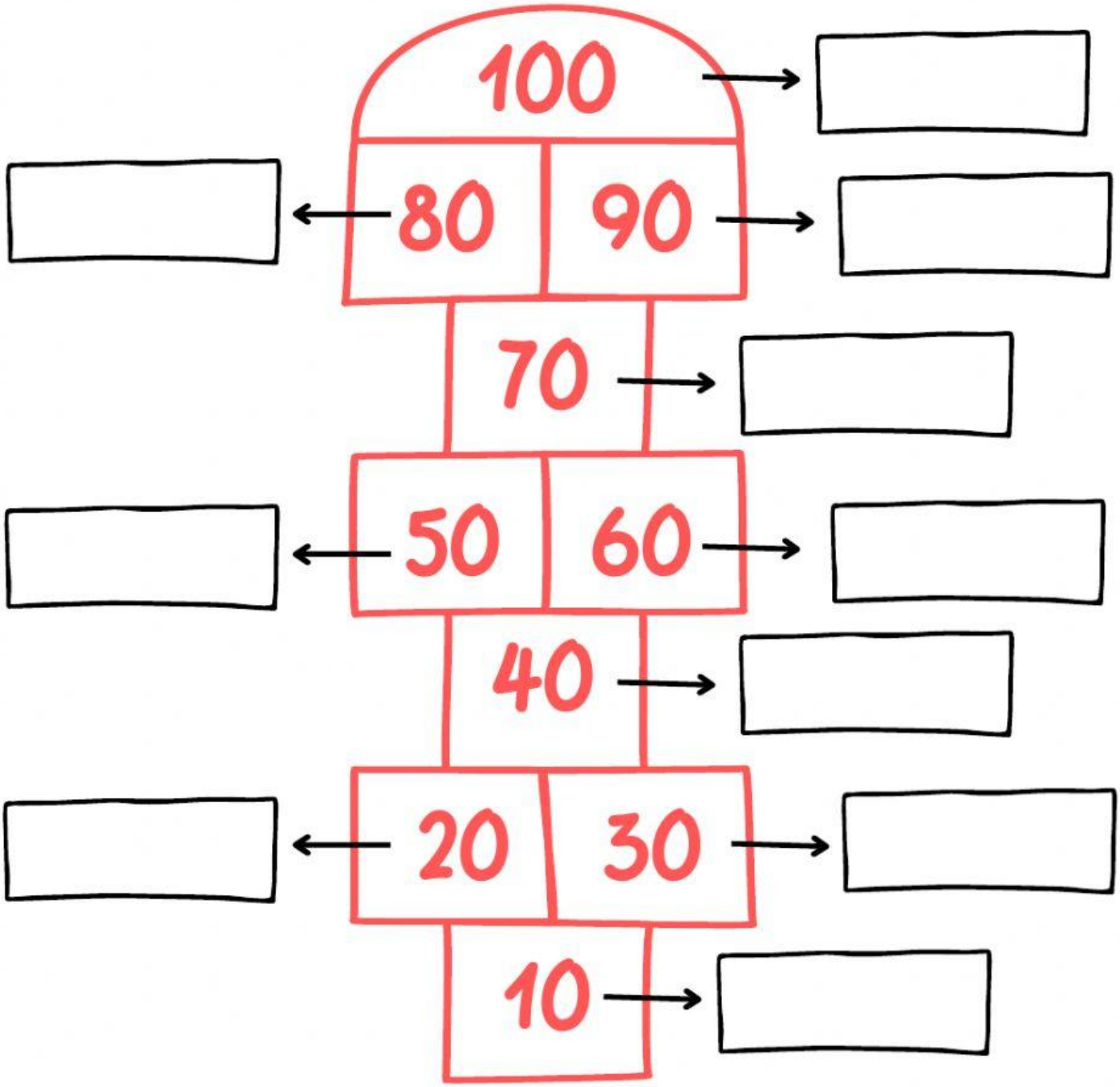

LIVEWORKSHEETS