1º STI – SIST. DE TELECOMUNICACIONES E INFORMÁTICOS
"EOS" TEMA1: RESISTENCIAS 3 circuito mixto
Nombre: .....

Calcula los valores de las Tensiones de las resistencias

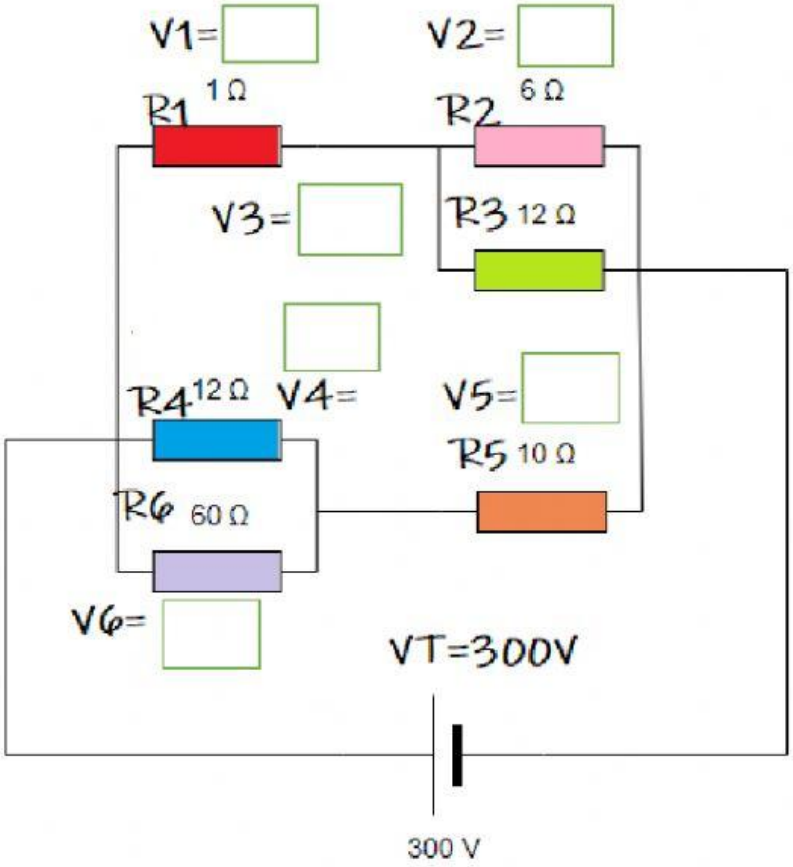

150v	60V	150V	240AV	150V	240V

LIVEWORKSHEETS