CORPORACIÓN EDUCATIVA *María Goretti* "Seguimos Evolucionando hacia la Formación Integral con Calidad Educativa"	AREA: FÌSICA	GRADO: SEGUNDO
	ACTIVIDAD	FECHA:
	DOCENTE: **Caroll Tatiana Ovallos Moreno**	

Coloca según corresponda los terminos

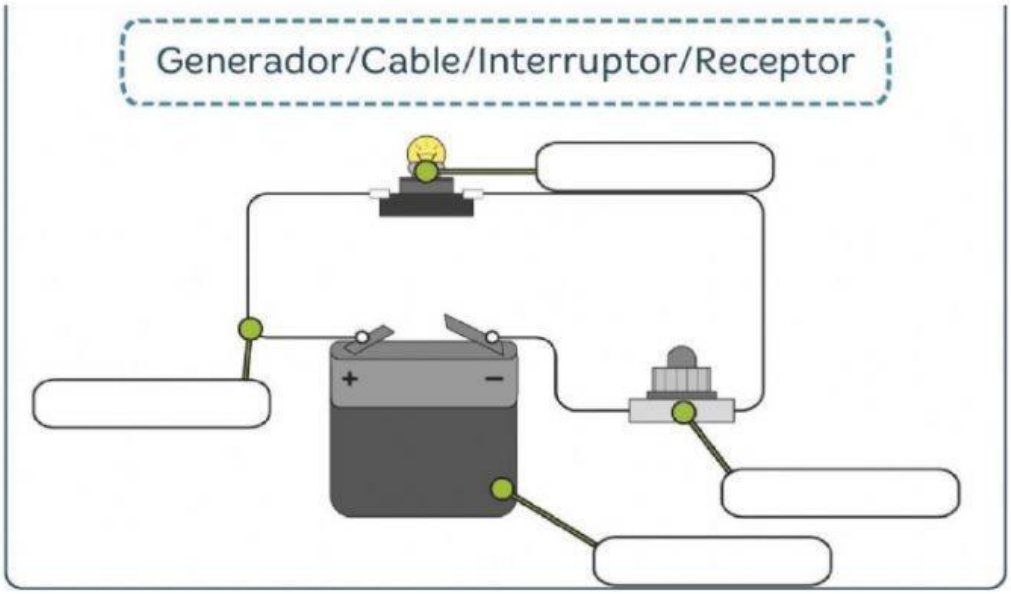

Une con una lìnea

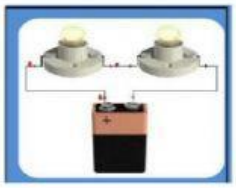

Mixto

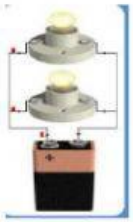

Serie

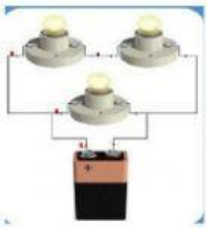

Paralelo