قسم الحوسبة وتكنولوجيا المعلومات

تدريبات إثرائية لنهاية الفصل الثاني

الصف الثاني

الاسم:..... الصف:.....

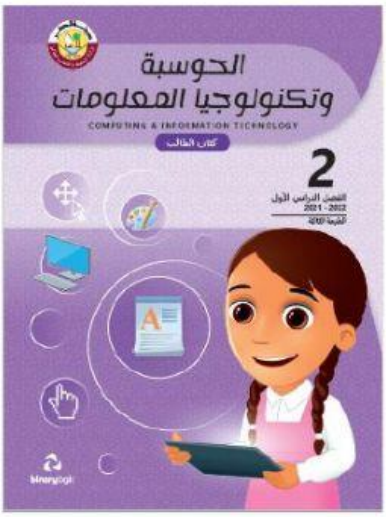

كتاب الحوسبة وتكنولوجيا المعلومات من صفحة 10-74

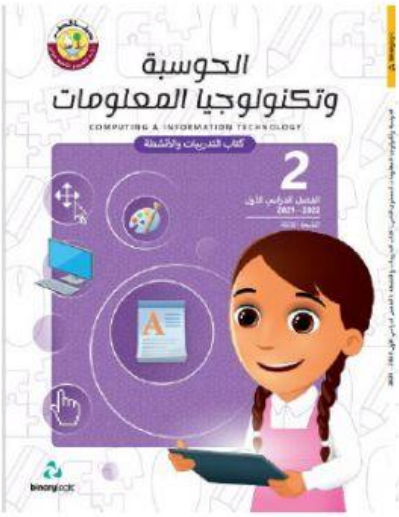

كتاب الأنشطة والتدريبات من صفحة 8- 55

LIVEWORKSHEETS

السؤال الأول: قم بتوصيل العمود الأول وما يناسبه من العمود الثاني.

- أيقونة ملف نصي
- أيقونة ملف صوري
- أيقونة ملف صوتي
- أيقونة ملف فيديو
- أيقونة مجلد
- أيقونة برنامج الدفتر wordPad
- أيقونة برنامج السلحفاة TurtleArt
- أيقونة برنامج الرسام Paint
- أيقونة برنامج تصفح الأنترنت Microsoft Edge
- برنامج الحماية من الفيروسات

LIVEWORKSHEETS

- ملف امتداده jpg.
- ملف امتداده rtf.
- ملف امتداده wmv.
- ملف امتداده png.
- ملف اسمه "العصير المفضل "
- ملف اسمه "غذاء صحي"
- ملف اسمه "الخضار المفضلة"

LIVEWORKSHEETS

السؤال الثاني: اختر الإجابة الصحيحة بوضع علامة صح (✓) بين القوسين:

- اكتب بياناتي الحقيقية على الإنترنت ( ).
- استخدم اسم مستعار ( ).

- افتح جميع الإعلانات التي تظهر أمامي ( ).
- أتجنب فتح الإعلانات ( ).

- يجب أن نحمل برامج الفيروسات( ).
- يجب أن نستخدم برامج الحماية من الفيروسات( ).

- يجب أن نستخدم لغة البرمجة لإصدار أوامر للحاسوب ( )
- يمكننا إصدار أوامر للحاسوب باستخدام اللغة العربية ( )

LIVEWORKSHEETS

السؤال الثالث: صل اومر السلحفاة في العمود الأول بما يناسب في العمود الثاني:

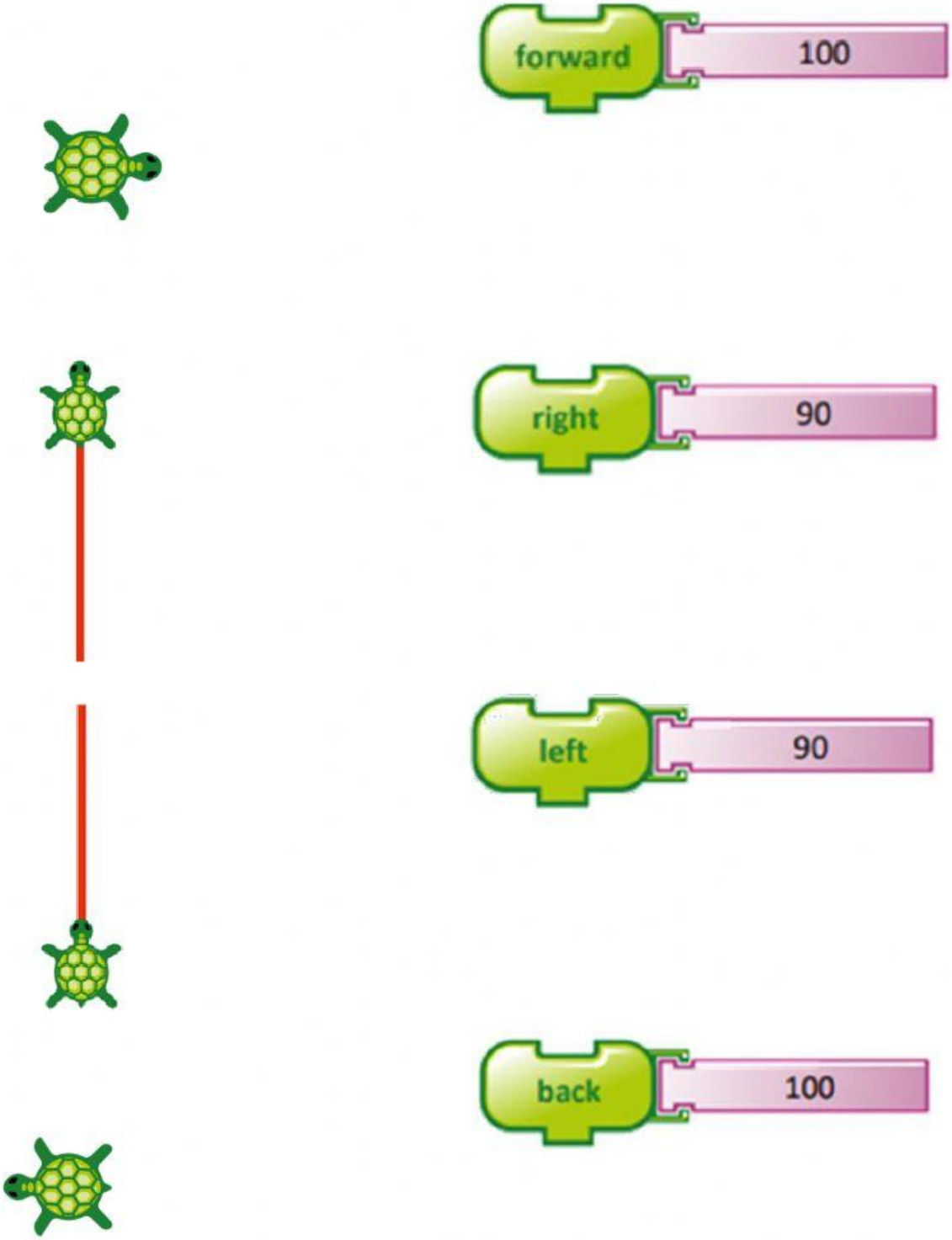

LIVEWORKSHEETS

السؤال الرابع: أرسم أوامر السلحفاة التالية :

1- ارسم خطا **2-** استدر إلى اليمين **3-** ارسم خطا بنفس القياس **4-** استدر إلى اليسار **5-** ارسم خطا بنفس القياس 6- تراجع إلى الخلف بنفس القياس	

LIVEWORKSHEETS

السؤال الخامس:اكتشف الخطأ وقم بتصحيحه.

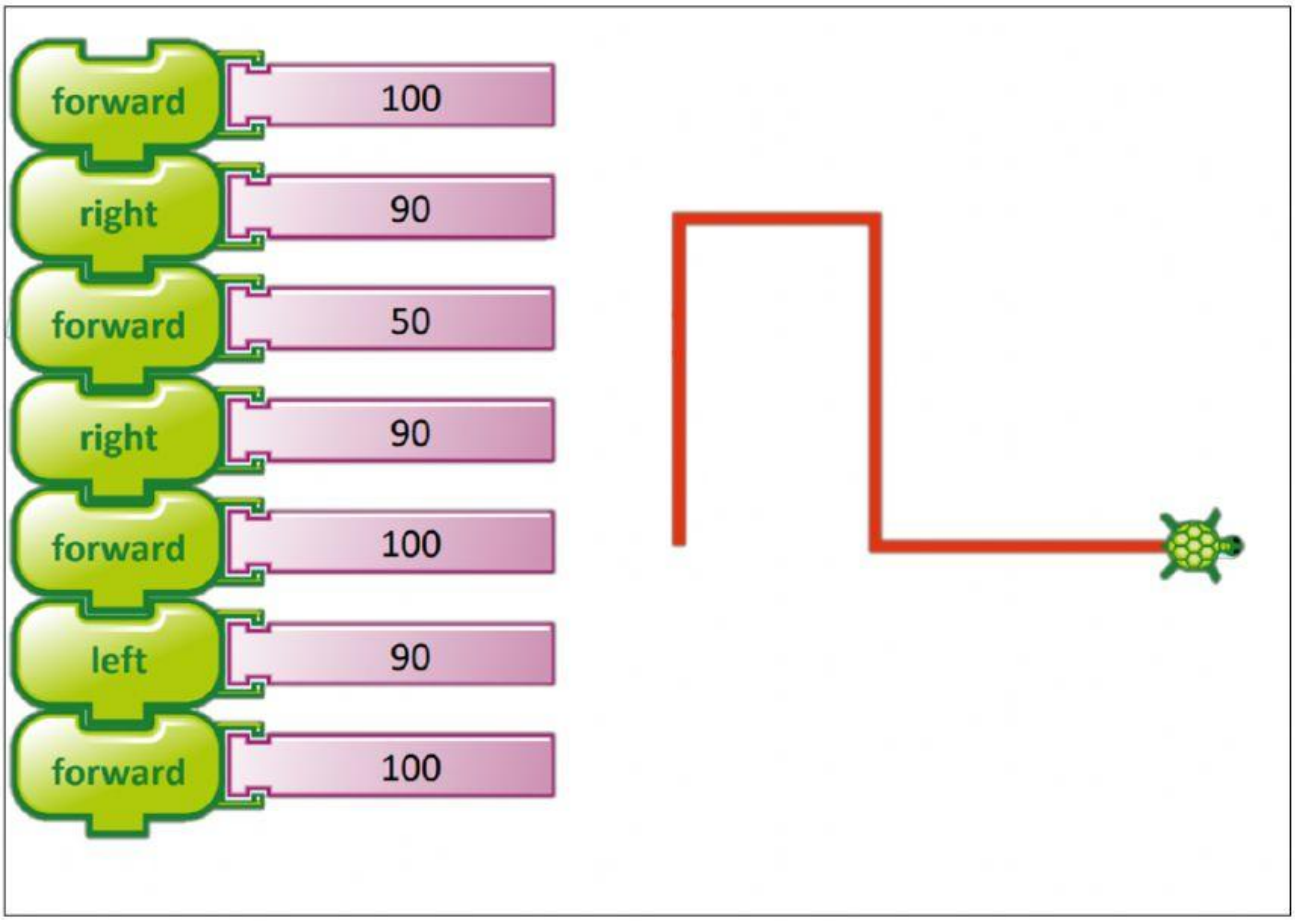

LIVEWORKSHEETS