CIRCUITOS ELÉCTRICOS

EN LAS SOLUCIONES PONER ÚNICAMENTE EL NÚMERO.LOS DECIMALES CON COMA.

SÍ HAY DECIMALES, SE COLOCAN DOS REDONDEANDO.

POR EJEMPLO : 6,5 Sí da 3,4567 colocamos 3,46 (Redondeamos)

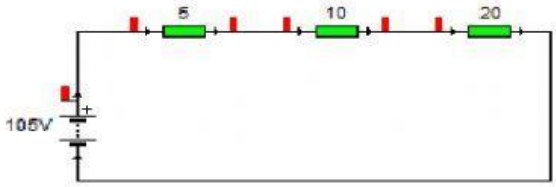

1.-Calcula la intensidad total, la intensidad por cada resistencia, la Resistencia total y la caída de tensión en cada resistencia.(V_{pila}=105(V))

NO TE OLVIDES DE LAS UNIDADES.

$I_{total=}$ $R_{TOTAL=}$

$I_1=$ $V_1=$

$I_{2=}$ $V_2=$

$I_3=$ $V_1=$

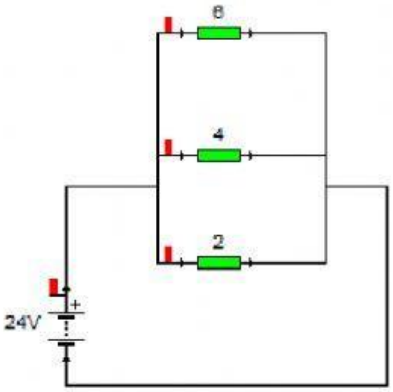

2.-Calcula la intensidad total, la intensidad por cada resistencia, la Resistencia total y la caída de tensión en cada resistencia.(V_{pila}=24(V))

$I_{total=}$ $R_{TOTAL=}$

$I_1=$ $V_1=$

$I_{2=}$ $V_2=$

$I_3=$ $V_1=$

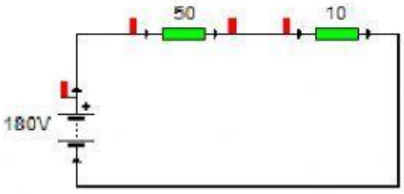

3.-Calcula la intensidad total, la intensidad por cada resistencia, la Resistencia total y la caída de tensión en cada resistencia. (V_{pila}=180(V))

$I_{total=}$ $R_{TOTAL=}$

$I_1=$ $V_1=$

$I_{2=}$ $V_2=$

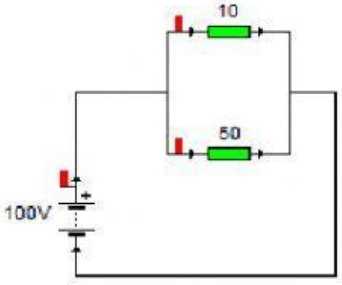

4.-Calcula la intensidad total, la intensidad por cada resistencia, la Resistencia total y la caída de tensión en cada resistencia.(V_{pila}=100V))

$I_{total=}$ $R_{TOTAL=}$

$I_1=$ $V_1=$

$I_{2=}$ $V_2=$

LIVEWORKSHEETS