بنات أبوديس الثانوية | اختبار تكنولوجيا | الاسم :_____

الثلاثاء 5/10 | الروبوت متتبع الخط الأسود | العاشر الأساسي ج

السؤال الأول : ضعي دائرة حول رمز الإجابة الصحيحة : (5 علامات)

1. يقوم الروبوت بتتبع خط أسود مرسوم على أرضية بيضاء من خلال:

أ. مقاومة ثابتة ب. الترانزستور ج. مقاومة متغيرة د. المجسات

2. يكون الترانزستور في حالة on عندما يكون : :

أ. الجهد على القاعدة أكبر من 0.7 ب. الجهد عل القاعدة =0.7 ج. الجهد على المجمع=0.7 د. الجهد على القاعدة أقل من 0.7

3. من مدخلات النظام في الروبوت متتبع الخط الأسود :

أ. المجسات ب. المحرك ج. الترانزستور د. المقاومة

4. يتوقف الروبوت عندما يكون اللون :

أ. تحت كلا المجسين أسود ب.تحت كلا المجسين أبيض ج. أحدهما تحته أسود د. لاشيء مما ذكر

5. اتخاذ الروبوت القرار بتغيير الاتجاه عند خروجه عن الخط الأسود مثال على :

أ.المدخلات ب.العمليات ج.المخرجات د.المعالجة المركزية

السؤال الثاني : أ . أجيبي عما يلي من الأسئلة : (5 علامات)

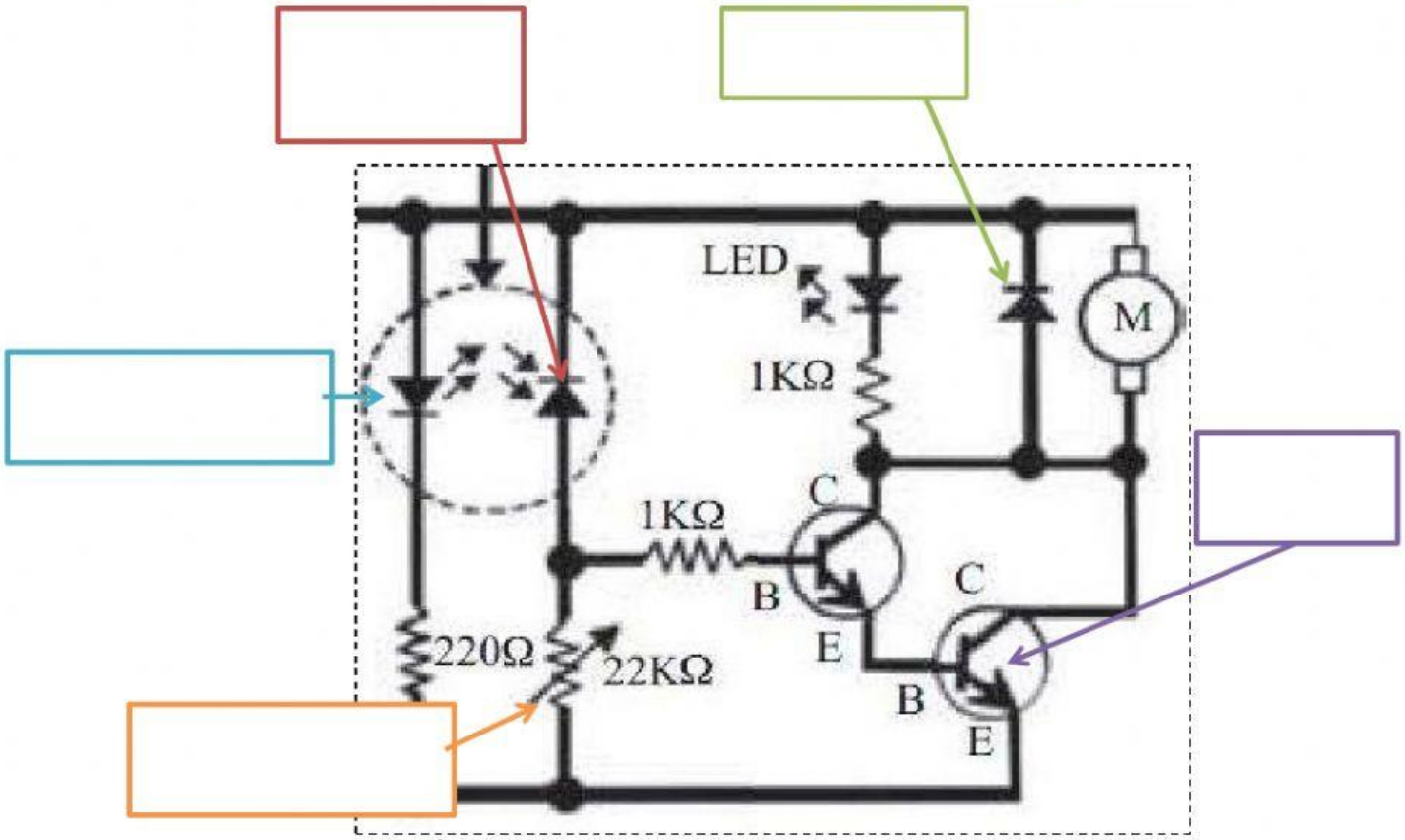

تمنياتي لكن بالتوفيق | معلمة المادة : أمامة حسام الدين عفانه

LIVEWORKSHEETS

ب. وصلي : (5 علامات)

1.

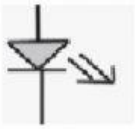

2.

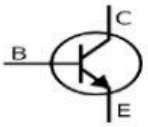

3. ترانزستور

ثنائي عادي

4.

مقاومة متغيرة

5. 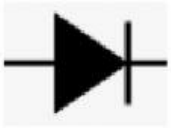

تمنياتي لكن بالتوفيق

معلمة المادة : أمامة حسام الدين عفانه

LIVEWORKSHEETS