LATIHAN MEMBACA ANGKUP VERNIER, TOLOK SKRU MIKROMETER

Anggarkan luas daun yang ditunjukkan di bawah.

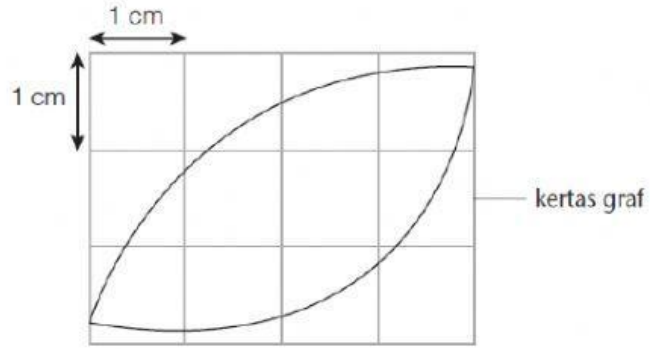

Anggaran luas daun = _____ cm^2

Hitungkan isi padu objek. Nyatakan kaedah yang digunakan.

(a)

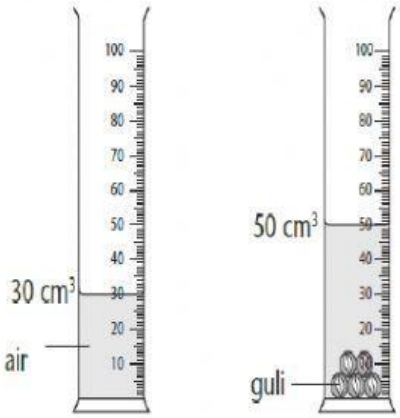

Isi padu sebiji guli = _____ cm3

(b)

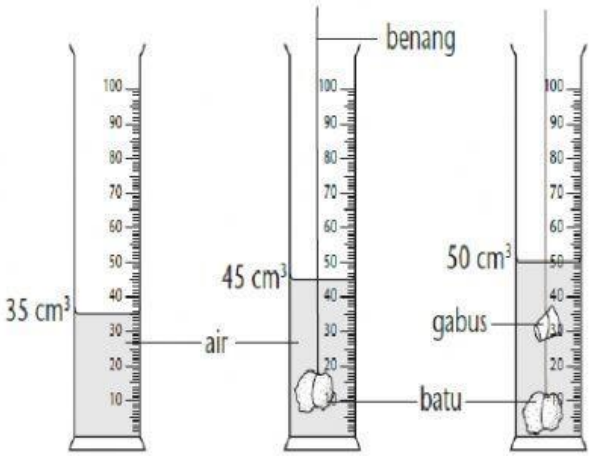

(i) Isi padu batu = _____ cm3

(ii) Isi padu gabus = _____ cm3

(iii) Kaedah yang digunakan = _____

LIVEWORKSHEETS